# Accessoires pour la fabrication des canaux

Page 20

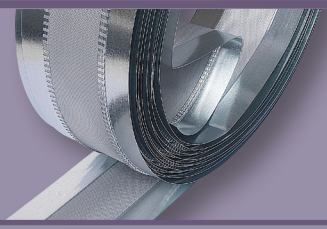

Page 22

Page 24

Page 37

Page 60

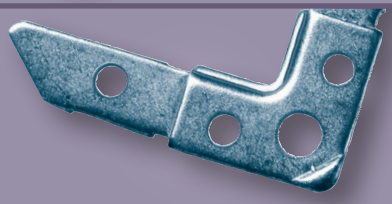

Page 60

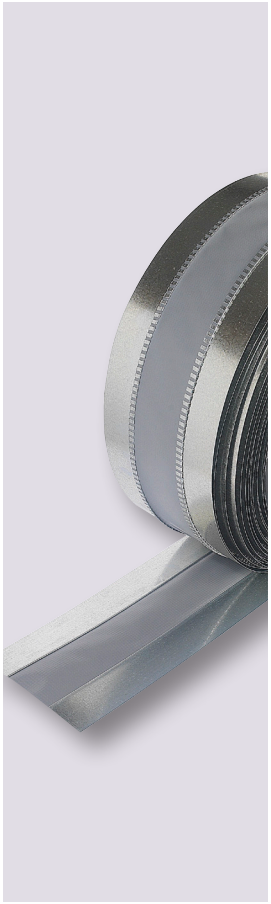

## DUROLASTIC

| N°d'article | Type | Tôle | Toile | Tôle | Largeur totale | Prix/m | |
|---|---|---|---|---|---|---|---|
| 101.0356 | **XEV** | 35 | 60 | 35 | 130 | **2.20** | 25 |
| 101.0456 | **KEV** | 45 | 60 | 45 | 150 | **2.40** | 25 |
| 101.0457 | **JEV** | 45 | 75 | 45 | 165 | **2.60** | 25 |
| 101.0701 | **EEV** | 70 | 100 | 70 | 240 | **3.20** | 25 |

Pour applications sans prescriptions coupe-feu. Texture en polyester, avec revêtement PVC sur les deux faces, résistant à des températures jusqu'à 80°C. Couleur gris.

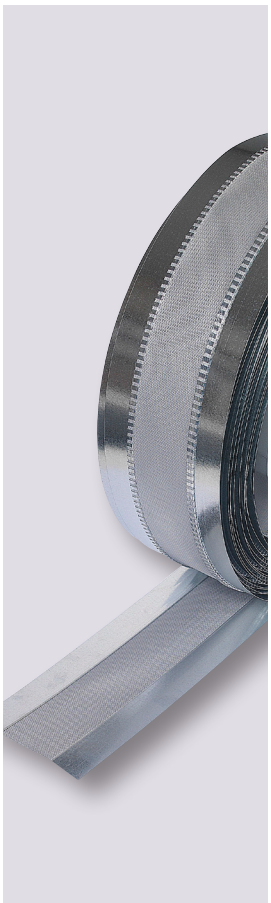

## AIRPRODUCT EV 160

| N°d'article | Type | Tôle | Toile | Tôle | Largeur totale | Prix/m | |
|---|---|---|---|---|---|---|---|
| 101.1354 | **KS** | 35 | 40 | 35 | 110 | **2.90** | 25 |
| 101.1454 | **ES** | 35 | 60 | 35 | 130 | **3.30** | 25 |
| 101.1456 | **S** | 45 | 60 | 45 | 150 | **3.40** | 25 |
| 101.1457 | **J** | 45 | 75 | 45 | 165 | **3.90** | 25 |
| 101.1451 | **XL** | 45 | 100 | 45 | 190 | **4.50** | 25 |
| 101.1701 | **L** | 70 | 100 | 70 | 210 | **4.60** | 25 |
| 101.1452 | **XL-15** | 45 | 150 | 45 | 240 | **5.40** | 25 |

Agréé par la police du feu ! Certifié EMPA BKZ 6 q 3 – quasiment ininflammable certifié par VKF. Texture fibre de verre, avec enduit polyuréthane sur les deux faces, résistant à des températures entre - 50 et 200° C, résiste au feu jusqu'à 400°C sur une durée de 2 heures. Compatible avec des dispositifs de désenfumage.
**Exigez la certification AIAI - sans cette dernière, un incendie peut vous coûter très cher en raison de la responsabilité civile du dispositif....**

tous les prix sont nets, en FRS, sans TVA

## DD EV 160 V2A ACIER CHROME

| N°d'article | Type | Tôle | Toile | Tôle | Largeur totale | Prix/m | |
|---|---|---|---|---|---|---|---|
| 101.2000 | **DD** | 45 | 60 | 45 | 150 | **12.50** | 25 |
| 101.2010 | **DL** | 45 | 75 | 45 | 165 | **13.00** | 25 |

Agréé par la police du feu ! Certifié EMPA BKZ 6 q 3 – quasiment ininflammable certifié par VKF. Texture fibre de verre, avec enduit polyuréthane sur les deux faces, résistant à des températures entre - 50 et 200° C, résiste au feu jusqu'à 400°C sur une durée de 2 heures. Compatible avec des dispositifs de désenfumage.
**Exigez la certification AIAI - sans cette dernière, un incendie peut vous coûter très cher en raison de la responsabilité civile du dispositif....**

## INSULFAB ISOLÉ

| N°d'article | Type | Tôle | Toile | Tôle | Largeur totale | Prix/m | |
|---|---|---|---|---|---|---|---|
| 101.9000 | **L** | 70 | 100 | 70 | 240 | **11.80** | 10 |

La solution pour l'isolation thermique ou acoustique ! Tissu en nylon revêtu de PVC des deux côtés, double épaisseur, avec couche intermédiaire en laine de verre.

## BANDES ELASTIQUES ES 160

| N°d'article | Largeur en mm | Prix/m | |
|---|---|---|---|
| 101.7010 | **100** | **2.00** | 100 |
| 101.7015 | **150** | **2.90** | 25 |
| 101.7016 | **160** | **3.20** | 100 |
| 101.7020 | **200** | **4.00** | 99.5 |
| 101.7025 | **250** | **5.00** | 59.5 |
| 101.7030 | **300** | **6.00** | 99.5 |
| 101.7050 | **500** | **9.50** | 25 |
| 101.7100 | **1000** | **18.90** | 60 |

Agréé par la police du feu ! (Version comme EV 160).

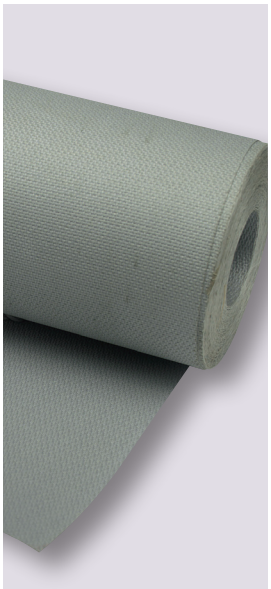

tous les prix sont nets, en FRS, sans TVA

## AIRPRODUCT BD 1

| N° d'article | Type | Mat. | Prix/pcs | |
|---|---|---|---|---|
| 102.1000 | **BD 1** | Rondelle d'étanchéité en caoutchouc EPDM | **0.24** | 1000 |

La cheville de tôlerie idéale avec rondelle d'étanchéité pour les tôles de déflection dans les coudes.
**Joint prémonté.**

## BSB-QUICK

| N° d'article | Type | Prix/pcs | |
|---|---|---|---|
| 102.8000 | **BSB-Quick** | **0.21** | 1000 |

Matériau coulé sous pression.
**Joint prémonté.**

## AIRPRODUCT BD 2

| N° d'article | Type | Mat. | Prix/pcs | |
|---|---|---|---|---|
| 102.5133 | **BD 2** | galvanisé | **0.32** | 1000 |

Cheville de tôlerie avec rondelle d'étanchéité pour les tôles de déflection dans les coudes.
**Joint prémonté.**

## SMITKA BD 713

| N° d'article | Type | Mat. | Prix/pcs | |
|---|---|---|---|---|
| 102.7133 | **BD 713** | galvanisé | **0.38** | 500 |
| 102.7133-V4A | **BD 713 E** | A4 inoxydable | **2.10** | 500 |

La cheville de tôlerie idéale avec rondelle d'étanchéité pour les tôles de déflection dans les coudes. Pour des contraintes extrêmes.
**Joint prémonté.**

tous les prix sont nets, en FRS, sans TVA

## MEZ-LOC 306

| N°d'article | Type | Mat. | Prix/pcs | |
|---|---|---|---|---|
| 130.3060 | **306** | galvanisé | **0.34** | 1000 |

**Joint prémonté.**

## MEZ-NIPL 305

| N°d'article | Type | Mat. | Prix/pcs | |
|---|---|---|---|---|
| 130.3050 | **305** | galvanisé | **0.47** | 1000 |

La cheville de tôlerie la plus stable avec rondelle d'étanchéité pour les tôles de déflection dans les coudes !
**Joint prémonté.**

## MEZ-NIPL 305 E

| N°d'article | Type | Mat. | Prix/pcs | |
|---|---|---|---|---|
| 130.305E | **305E** | Acier inoxydable | **5.40** | 100 |

Acier inoxydable avec rondelle d'étanchéité pour les tôles de déflection dans les coudes.
**Joint prémonté.**

tous les prix sont nets, en FRS, sans TVA

## DD-RAPIT

| N°d'article | Type | Description | Prix/pcs | |
|---|---|---|---|---|
| 103.8233 | **DD-Rapit** | Garniture complète | **1.60** | 10 |

Sur le chantier, lorsqu'il vous manque un clapet de réglage : Un morceau de tôle + DD-Rapit - et vous pouvez continuer le montage !
Pas de soudage, pas de rivetage, pas de vissage - seulement un coup de marteau. Grâce à une conception spéciale, plus besoin de support !

## DIAL

| N°d'article | Type | Description | Prix/pcs | |
|---|---|---|---|---|
| 103.8041 | **Dial 6** | pour clapets moyens, axe Ø 6,35 mm | **2.50** | 10 |
| 103.8045 | **Dial 10** | pour clapets moyens, axe Ø 9,5 mm | **4.20** | 1 |

Contre-axe inclus !

## SHAFTLOC

| N°d'article | Type | Description | Prix/pcs | |
|---|---|---|---|---|
| 103.8806 | **Shaftloc** | pour axes constants Ø lampe 12 mm | **3.90** | 10 |

## JIFFY

| N°d'article | Type | Description | Prix/pcs | |
|---|---|---|---|---|
| 103.8039 | **Jiffy** | pour soupapes plus petites, Ø boulons 12 mm | **1.90** | 10 |

Contre-axe inclus !

## QUADRANT 12

| N°d'article | Type | Description | Prix/pcs | |
|---|---|---|---|---|
| 103.8802 | **Quadrant 12** | pour soupapes moyennes, Ø boulons 12 mm | **5.80** | 1 |

Contre-axe inclus !

tous les prix sont nets, en FRS, sans TVA

## WEDGELOC

| N°d'article | Type | Description | Prix/pcs | |
|---|---|---|---|---|
| 103.8043 | **Wedgeloc** | pour clapets moyens, axe Ø 9,5 mm | **5.50** | 1 |

Contre-axe inclus !

## MEZ-CLAPITUR

| N°d'article | Type | D Ø | Mat. | Douille | Prix/pcs | |
|---|---|---|---|---|---|---|
| 130.3600 | **360** | 10 | galvanisé | PVC | **6.90** | 10 |
| 130.3610 | **361** | 12 | galvanisé | PVC | **6.90** | 10 |
| 130.3620 | **362** | 14 | galvanisé | PVC | **6.90** | 10 |
| 130.360E | **360E** | 10 | Acier inoxydable | PVC | **25.90** | 10 |
| 130.361E | **361E** | 12 | Acier inoxydable | PVC | **25.90** | 10 |

La garniture de clapet de réglage idéale pour les canaux et les tubes – Le segment peut être adapté à tout diamètre de tube grâce à l'arête de pliage normalisée!
L'ensemble est constitué de :
Levier de clapet, segment de fixation, écrou de blocage à ailettes, 2 douilles de palier en PVC avec anneaux de sécurité, 4 rivets borgnes en acier galvanisé 4.0 x 8

## ENSEMBLE DE POSITIONNEURS DE CLAPET

| N°d'article | Type | Description | Prix/pcs | |
|---|---|---|---|---|
| 103.5500 | **MD** | complet | **9.40** | 1 |

L'ensemble complet comprend :
Positionneur de clapet, console, 2 axes, 2 fixations d'axe, 2 paliers en matière synthétique,
2 douilles

## KV-10 ANGULAIRE

| N°d'article | Type | Mat. | Prix/pcs | |
|---|---|---|---|---|
| 103.7010 | **KV-10-E** | galvanisé | **8.90** | 10 |

tous les prix sont nets, en FRS, sans TVA

## KV-E

| N° d'article | Type | Mat. | Prix/pcs | |
|---|---|---|---|---|
| 103.0013 | **KV-E** | galvanisé | **12.50** | 10 |

## TUYAU-ACTIONNEUR DE SOUPAPE KE

| N° d'article | Type | Description | Prix/pcs | |
|---|---|---|---|---|
| 103.5000 | **KE** | Actionneur de soupape | **1.85** | 30 |
| 103.5001 | | Contre-appui | **0.35** | 30 |

L'actionneur de soupape intelligent !
– pour ajuster, simplement soulever la poignée
– blocage ferme par système de crémaillère
– peut être plombé !
Complètement en nylon – résistant à des températures jusqu'à +120 °C.

## AIRPRODUCT-KV

| N° d'article | Type | Mat. | Prix/pcs | |
|---|---|---|---|---|
| 103.6000 | **Ø 12** | galvanisé | **5.20** | 10 |

L'actionneur de soupape solide à un prix très avantageux ! Ø 12 mm
Actionneur de soupape extrêmement stable avec poignée étoile et bouton boule. Hauteur totale
130mm seulement : idéal pour tous les actionneurs de soupape !

## SEGMENT D'AJUSTAGE SK 12

| N° d'article | Mat. | Prix/pcs | |
|---|---|---|---|
| 103.9012 | **galvanisé** | **28.50** | 10 |
| 103.9412 | **inoxydable, A2** | **69.00** | 10 |

Segment d'ajustage extrêmement stable avec poignée étoile et bouton boule pour soupapes plus grandes. Incluant 2 axes Ø 12 mm fendus disques paliers et douille !

tous les prix sont nets, en FRS, sans TVA

## DISQUE PALIER

| N°d'article | Type | Prix/pcs | |
|---|---|---|---|
| 103.0100 | **SKL 12** | **6.50** | 50 |

Disque en tôle d'acier galvanisée, avec support enfoncé Ø 12 en laiton.

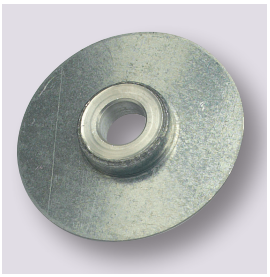

## AXES

| N°d'article | Long. en mm | Larg. de fente en mm | Mat. | Prix/pcs | |
|---|---|---|---|---|---|
| 103.0056 | 56 | 1,5 | galvanisé | **5.40** | 20 |
| 103.0074 | 74 | 1,5 | galvanisé | **6.30** | 20 |
| 103.0120 | 120 | 1,5 | galvanisé | **9.90** | 10 |
| 103.0200 | 200 | 1,5 | galvanisé | **12.80** | 10 |
| 103.0056-S | 56 | 3,5 – 4,0 | galvanisé | **s.d.** | 20 |
| 103.0120-S | 120 | 3,5 – 4,0 | galvanisé | **s.d.** | 10 |
| 103.0256 INOXYDABLE | 56 | 1,5 | inoxydable, A2 | **s.d.** | 1 |
| 103.2120 INOXYDABLE | 120 | 1,5 | inoxydable, A2 | **s.d.** | 1 |

Segment d'ajustage-axes avec fente conique pour une fixation simple de la lame de la soupape.

## DD-SPEC-SEAL

| N°d'article | Type | Prix/pcs | |
|---|---|---|---|
| 103.8152 | **galvanisé** | **11.50** | 10 |
| 103.8301 INOXYDABLE | **inoxydable A2** | **26.50** | 10 |

1 jeu comprenant :
1 poignée – 2 joints incluant disque – 1 support de boulon – 2 Ø boulons 12,7 mm

L'actionneur de soupape parfaitement hermétique et sans vibration !
– empêche les pertes sous haute pression
– résistant durablement jusqu'à +260 °C
– ajustement de la soupape sur la poignée très compréhensible
– poignée plus douce, plus confortable
Remises de quantité sur demande !

## METU-KS 10

| N°d'article | Type | Prix/pcs | |
|---|---|---|---|
| 209.1600 | **KS 10** | **15.90** | 10 |

tous les prix sont nets, en FRS, sans TVA

## MEZ-CLAPITUR

| N° d'article | Type | D Ø | Segment | Mat. | Douille | Prix/pcs | |
|---|---|---|---|---|---|---|---|
| 130.3580 | **358** | 10 | petit | galvanisé | PVC | **12.50** | 10 |
| 130.358E | **358E** | 10 | petit | inoxydable | PVC | **27.00** | 10 |
| 130.3590 | **359** | 10 | petit | galvanisé | laiton | **18.50** | 10 |
| 130.3450 | **345** | 10 | grand | galvanisé | laiton | **20.80** | 10 |
| 130.3460 | **346** | 10 | grand | galvanisé | PVC | **14.50** | 10 |
| 130.3470 | **347** | 12 | grand | galvanisé | laiton | **20.80** | 10 |
| 130.3480 | **348** | 12 | grand | galvanisé | PVC | **14.50** | 10 |
| 130.3490 | **349** | 13 | grand | galvanisé | PVC | **14.50** | 10 |
| 130.3500 | **350** | 14 | grand | galvanisé | PVC | **14.50** | 10 |
| 130.350E | **350E** | 14 | grand | inoxydable | PVC | **27.50** | 10 |
| 130.3530 | **353** | 15 | grand | galvanisé | PVC | **14.50** | 10 |
| 130.3540 | **354** | 16 | grand | galvanisé | PVC | **14.50** | 10 |
| 130.3550 | **355** | 17 | grand | galvanisé | PVC | **14.50** | 10 |
| 130.355E | **355E** | 17 | grand | inoxydable | PVC | **27.50** | 10 |

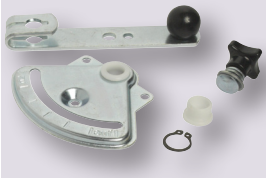

Douille incluse, axe exclu ! Non prémonté.

## LEVIER MEZ

| N°d'article | Type | Trou d'axe en mm | Mat. | Long. en mm | Trou de man. en mm | Prix/pcs | |
|---|---|---|---|---|---|---|---|
| 130.9000 | **900** | 14 | galvanisé | 78 | M8 | **1.80** | 100 |
| 130.9080 | **908** | 12 | galvanisé | 100 | 8,5 x 58 | **1.70** | 100 |
| 130.9090 | **909** | 13 | galvanisé | 100 | 8,5 x 58 | **1.70** | 100 |
| 130.9100 | **910** | 14 | galvanisé | 100 | 8,5 x 58 | **1.70** | 100 |
| 130.9120 | **912** | 10 | galvanisé | 71,5 | 6,2 | **1.50** | 100 |
| 130.9140 | **914** | 12 | galvanisé | 105 | 8,0 | **1.70** | 100 |
| 130.916E | **916E** | 13 | inoxyd., V2A | 95 | 8,0 | **6.90** | 20 |
| 130.9180 | **918** | 16 | galvanisé | 95 | 8,0 | **1.90** | 100 |
| 130.9200 | **920** | 12 | galvanisé | 82 | M8 | **2.30** | 100 |
| 130.9210 | **921** | 17,2 | galvanisé | 82 | M8 | **2.30** | 100 |
| 130.9540 | **954** | 16 | galvanisé | 172 | 7,0/9,0/6,5 | **3.60** | 10 |

## LEVIER MEZ AVEC TROU ÉTOILE

| N°d'article | Type | Trou d'axe en mm | Forme | Mat. | Long. en mm | Trou de man. en mm | Prix/pcs | |
|---|---|---|---|---|---|---|---|---|
| 130.9400 | **940** | 12/12 | Étoile | galvanisé | 105 | 8,3 | **2.90** | 100 |
| 130.9470 | **947** | 10/10 | Étoile | galvanisé | 170 | 8,5 x 53 | **3.60** | 100 |

Idéal pour axes 4 pans !

## LEVIER MEZ AVEC DOUILLE

| N°d'article | Type | Trou d'axe en mm | Mat. | Long. en mm | Trou de man. en mm | Prix/pcs | |
|---|---|---|---|---|---|---|---|
| 130.9600 | **960** | 12 | galvanisé | 127 | 8,0 x 75 | **9.50** | 100 |
| 130.9610 | **961** | 12 | galvanisé | 65 | 8,0 | **6.70** | 100 |

La version haut de gamme avec douille !

tous les prix sont nets, en FRS, sans TVA

## POIGNÉE BOULE MEZ

| N°d'article | Type | Filetage | Ø de bille | Prix/pcs | |
|---|---|---|---|---|---|
| 130.3700 | **370** | M6/intérieur | 25 | **2.30** | 20 |
| 130.3710 | **371** | M5/intérieur | 20 | **2.10** | 20 |

## POIGNÉE ÉTOILE MEZ

| N°d'article | Type | Filetage | Ø étoile | Prix/pcs | |
|---|---|---|---|---|---|
| 130.3720 | **372** | M6/intérieur | 32 | **2.50** | 20 |
| 130.3730 | **373** | M5/intérieur | 25 | **2.30** | 20 |

## POIGNÉE ÉTOILE

| N°d'article | Type | Filetage | Prix/pcs | |
|---|---|---|---|---|
| 131.2505 | **M5** | intérieur | **1.20** | 10 |
| 131.2506 | **M6/25** | intérieur | **1.10** | 10 |
| 131.3206 | **M6/32** | intérieur | **1.50** | 10 |
| 131.3609 | **M8/25** | extérieur | **2.50** | 10 |
| 131.3610 | **M8/25** | intérieur | **2.80** | 10 |

tous les prix sont nets, en FRS, sans TVA

## MEZ-DOUILLE PVC CONIQUE

| N°d'article | Type | Diamètre en mm | Long. en mm | Épass. de flanc en mm | Prix/pcs | |
|---|---|---|---|---|---|---|
| 130.9010 | **901** | 14,0/23/34 | 12 | 2,5 | **0.45** | 100 |
| 130.9020 | **902** | 21,5/30/42 | 12 | 2,5 | **0.65** | 100 |
| 130.9030 | **903** | 17,5/23/34 | 12 | 2,5 | **0.55** | 100 |
| 130.9040 | **904** | 10,0/13/16 | 6 | 2,0 | **0.45** | 100 |

résistant à des températures jusqu'à +70 °C, pour différentes épaisseurs de paroi de canal, s'accroche lors de son contact avec la paroi du canal

## DOUILLE PVC (POM) MEZ AVEC ENCOCHE

| N°d'article | Type | Diamètre en mm | Long. en mm | Épass. de flanc en mm | Prix/pcs | |
|---|---|---|---|---|---|---|
| 130.9800 | **980** | 12,0/22/25 | 9,5 | 2,0 | **0.75** | 100 |
| 130.9810 | **981** | 13,0/22/25 | 9,5 | 2,0 | **0.75** | 100 |
| 130.9840 | **984** | 6,0/13/16 | 9,5 | 2,0 | **0.75** | 100 |
| 130.9920 | **992** | 6,0/13/16 | 9,5 | 2,0 | **0.75** | 100 |
| 130.9940 | **994** | 14,0/22/25 | 9,5 | 2,0 | **0.75** | 100 |

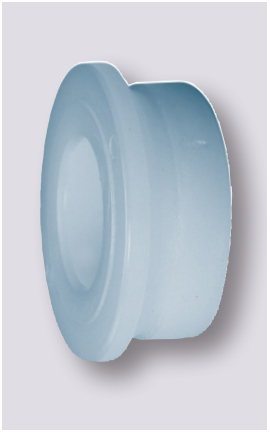

résistant à des températures jusqu'à +100 °C, pour épaisseur de paroi de canal jusqu'à un max. de 1,5 mm, avec encoche de circlip

## CIRCLIP

| N°d'article | Type | Largeur nominale | Prix/pcs | |
|---|---|---|---|---|
| 130.9901 | **990/1** | 13 | **0.20** | 100 |
| 130.9902 | **990/2** | 22 | **0.25** | 100 |

tous les prix sont nets, en FRS, sans TVA

## BKP 856

| N°d'article | | Prix/pcs | |
|---|---|---|---|
| 104.3000 | | **2.60** | 100 |

(correspond au Ball-o-Matic)
Pont d'écartement avec articulation à rotule suspendue pour soupape moteur.
Trou traversant NW 7,9 mm.

## BKP 23

| N°d'article | | Prix/pcs | |
|---|---|---|---|
| 104.2009 | | **3.00** | 100 |

(correspond au Oppo-Matic)
Pont d'écartement avec articulation à rotule et tige de liaison 210 mm pour soupape moteur contraire

## LB-1

| N°d'article | | Prix/pcs | |
|---|---|---|---|
| 104.2000 | | **0.55** | 300 |

Coussinet en laiton MS 58 pour soupape moteur.
Trou traversant NW 12,3 mm

## COUSSINET EN BRONZE

| N°d'article | | Prix/pcs | |
|---|---|---|---|
| 104.2013 | | **0.50** | 200 |

Coussinet en bronze pour caches de moteur.
Trou traversant NW 12,3 mm

## ATTTACHE DE FIXATION POUR TUYAUX

| N°d'article | Type | Prix/pcs | |
|---|---|---|---|
| 103.9013 | **BKR** | **6.10** | 1 |

Idéal pour la fixation de segments d'ajustage sur tuyaux.

## MEZ-AIRVANE 160

| N°d'article | Type | Prix/m | |
|---|---|---|---|
| 130.1600 | **galvanisé** | **2.70** | 500 |

Le renforcement idéal des bords de déflecteur !

tous les prix sont nets, en FRS, sans TVA

## PLATEAU EN TÔLE, GALVANISÉ

| N°d'article | Diamètre trou | Prix/pcs | |
|---|---|---|---|
| 106.1000 | 8,5 mm | **0.28** | 200 |
| 106.1006 | 6,5 mm | **0.30** | 200 |
| 106.1010 | 10,5 mm | **0.30** | 200 |

## TAMPON MÉTRIQUE

| N°d'article | Prix/pcs | |
|---|---|---|
| 106.3806 | **0.80** | 100 |

pour tuyaux 3/8", taraudage M6

## TUYAU À GAZ 3/8" SOUDÉ

| N°d'article | Mat. | Ø intérieur | ø extérieur | Prix/m | |
|---|---|---|---|---|---|
| 493.4498 | galvanisé | 11,5 | 17,2 | **4.20** | 6 |

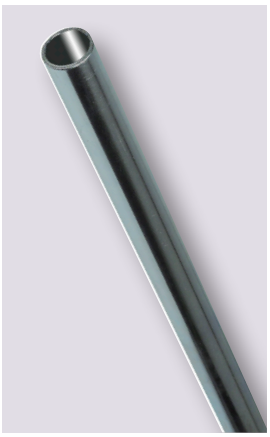

## VIS À 6 PANS CREUX

| N°d'article | Type | Prix/100 pièces | |
|---|---|---|---|
| 106.0625 | **M6 x 25** | **8.60** | 100 |
| 106.0635 | **M6 x 35** | **8.80** | 100 |
| 106.0640 | **M6 x 40** | **8.90** | 100 |
| 106.0645 | **M6 x 45** | **9.80** | 200 |
| 106.0655 | **M6 x 55** | **11.80** | 100 |
| 106.0660 | **M6 x 60** | **12.50** | 100 |

galvanisé, pour tampon métrique

tous les prix sont nets, en FRS, sans TVA

## VIS TÊTE POÊLIER AVEC ÉCROU

| N°d'article | Type | Prix/100 pièces | |
|---|---|---|---|
| 106.1620 | **M6 x 20** | **9.80** | 100 |
| 106.1625 | **M6 x 25** | **11.00** | 100 |
| 106.1630 | **M6 x 30** | **13.00** | 100 |
| 106.1635 | **M6 x 35** | **14.50** | 100 |
| 106.1640 | **M6 x 40** | **15.50** | 100 |
| 106.1820 | **M8 x 20** | **23.00** | 100 |

galvanisé, pour tampon métrique

## TAMPON CLOU

| N°d'article | Type | Prix/pcs | |
|---|---|---|---|
| 106.4000 | **NDR** | **0.65** | 200 |

pour tuyaux 3/8"
Corps d'expansion plastique, clou acier galvanisé, nouveau avec dentelure ! Au lieu de vis – un simple coup de marteau – et le tampon est parfaitement fixé dans le tuyau !

## LIEN DE CONNEXION

| N°d'article | Type | Prix/pcs | |
|---|---|---|---|
| 106.2000 | **VKR** | **0.80** | 200 |

Pour tuyaux 3/8"
au lieu de vis – un simple encliquetage – et les tuyaux sont parfaitement fixés l'un à l'autre !

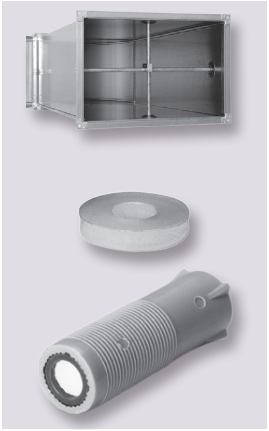

## RAIDISSEUR DE CANAL

| N°d'article | Type | Description | Dimension | Prix/pcs | |
|---|---|---|---|---|---|
| 130.4000 | **400** | Croix, galvanisée | 3/8" | **2.60** | 100 |
| 130.4050 | **405** | Plateau, galvanisé | 70 mm | **0.35** | 100 |
| 130.4060 | **406** | Joint de plateau PVC | 3/8" | **0.08** | 1000 |
| 106.3806 | **410** | Cheville | 3/8" | **0.80** | 100 |
| 130.4110 | **411** | Cheville | 1/2" | **1.40** | 50 |

Éléments raidisseurs du canal qui répondent à tous les besoins !

tous les prix sont nets, en FRS, sans TVA

## TUBULURE D'ÉVACUATION

| N°d'article | Type | Description | Dimension | Prix/pcs | |
|---|---|---|---|---|---|
| 130.3940 | **394** | Buse, entonnoir + écrou | 1/2" | **14.20** | 10 |
| 130.3950 | **395** | Buse, entonnoir + écrou | 3/4" | **18.50** | 10 |
| 130.3960 | **396** | Buse, entonnoir + écrou | 1" | **27.00** | 10 |
| 130.3961 | **396/1** | Buse, entonnoir + écrou | 1 1/2" | **62.00** | 10 |
| 130.3970 | **397** | capuchon | 1/2" | **5.80** | 10 |
| 130.3980 | **398** | capuchon | 3/4" | **9.80** | 10 |
| 130.3990 | **399** | capuchon | 1" | **13.80** | 10 |

La solution simple, rapide et propre !

## NIPPEL À SOUDER

| N°d'article | Type | Mat. | Prix/pcs | |
|---|---|---|---|---|
| 145.0012 | **1/2"** | inoxydable, V4A | **4.50** | 1 |

## ROBINET À BOISSEAU SPHÉRIQUE

| N°d'article | Type | Mat. | Prix/pcs | |
|---|---|---|---|---|
| 145.2012 | **1/2"** | laiton nickelé | **16.20** | 1 |

## COINS D'ÉTANCHÉITÉ MEZ

| N°d'article | Type | Prix/pcs | |
|---|---|---|---|
| 130.5720 | **MEZ 572** | **0.16** | 500 |

tous les prix sont nets, en FRS, sans TVA

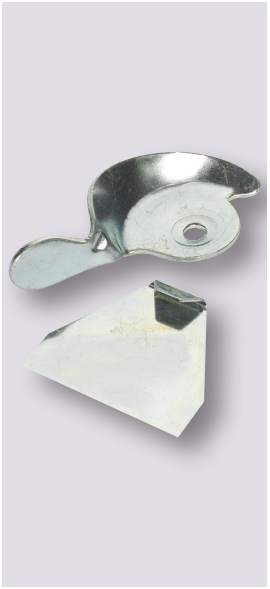

## PÊNE

| N° d'article | Type | Prix/pcs | |
|---|---|---|---|
| 105.8010 | **CLF 03** | **1.90** | 25 |

une simple rotation et votre trappe d'inspection est fixée !

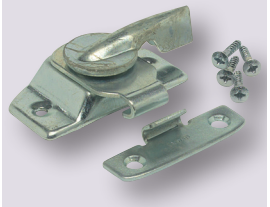

## SERRURE ROTATIVE

| N° d'article | Type | Prix/pcs | |
|---|---|---|---|
| 105.8108 | **SL 1** | **4.20** | 20 |

Le verrou rotatif solide avec serre-pièce !

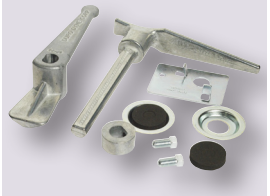

## FERMETURE TRAPPE D'INSPECTION

| N° d'article | Type | Prix/pcs | |
|---|---|---|---|
| 105.8107 | **SP-20 complet** | **18.50** | 10 |

tous les prix sont nets, en FRS, sans TVA

## AFFD

| N°d'article | Largeur, longueur | Prix/kg | |
|---|---|---|---|
| 140.0310 | 500 mm, 18 m | **s.d.** | 1 |

Fil de filtre alu à base de fil plat 0,3 mm, en rouleaux pour la fabrication de filtres à graisse !

## CELLULE DE FILTRE DE MATIÈRE GRASSE

| N°d'article | Largeur, hauteur, profondeur | Prix/pcs | |
|---|---|---|---|
| 141.1550 | 500 mm, 150 mm, 25 mm | **49.00** | 1 |
| 141.2050 | 500 mm, 200 mm, 25 mm | **72.00** | 1 |

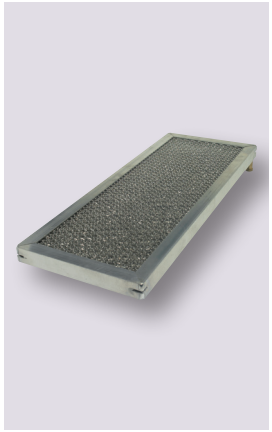

## CADRE D'INSTALLATION

| N°d'article | Largeur, hauteur, profondeur | Prix/pcs | |
|---|---|---|---|
| 143.1551 | 500 mm, 150 mm, 25 mm | **49.00** | 1 |
| 143.2051 | 500 mm, 200 mm, 25 mm | **54.00** | 1 |
| 143.2551 | 500 mm, 250 mm, 25 mm | **59.00** | 1 |

en aluminium.

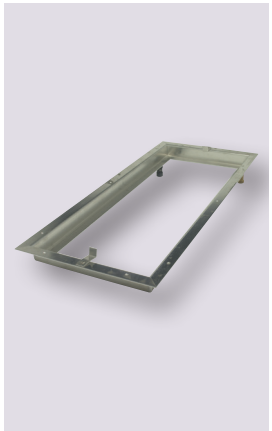

## FILTRE DE PROTECTION IGNIFUGE

| N°d'article | Largeur, longueur, profondeur | Prix/pcs | |
|---|---|---|---|
| 142.1550 | 500 mm, 150 mm, 20 mm | **84.00** | 1 |
| 142.2050 | 500 mm, 200 mm, 20 mm | **89.00** | 1 |
| 142.2550 | 500 mm, 250 mm, 20 mm | **95.00** | 1 |
| 142.5050 | 500 mm, 500 mm, 20 mm | **125.00** | 1 |

En matériau inoxydable A2.

tous les prix sont nets, en FRS, sans TVA

1. Lamellenbefestigung mittels Lamellensteg und Haltefedern

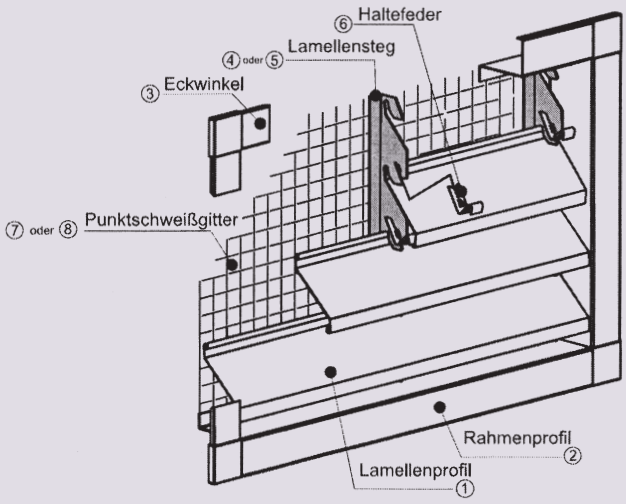


2. Lamellenbefestigung mittels Lamellenaufnahme

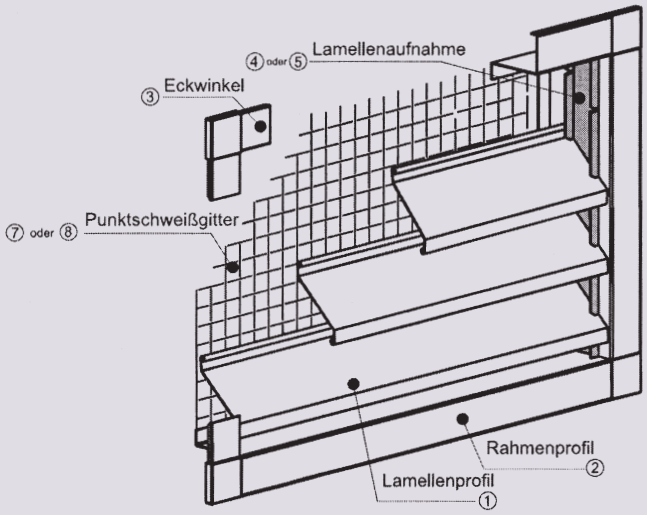


3. Lamellenbefestigung mittels Schrauben bzw. Nägel

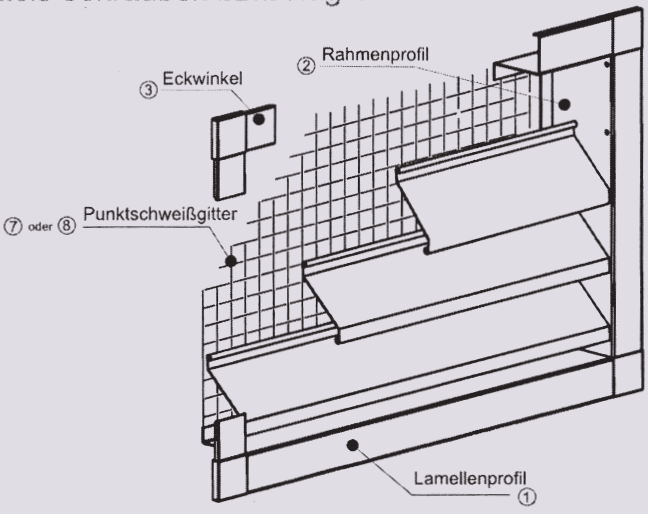

# GRILLE DE PROTECTION CONTRE LES INTEMPÉRIES WG-VZ-68 GALVANISÉE

## 1. Cadre sans noppes

Fixation de lamelles avec barre de lamelles et ressorts de maintien

| N°d'article | | Description | Prix | par | |
|---|---|---|---|---|---|
| 113.0010 | ① | Lamelle de la tôle d'acier galvanisée, long. 5 m | **2.50** | M | 300 |
| 113.0020 | ② | Profilé de cadre sans nopes, long. 5 m profonduer 62 mm | **5.40** | M | 100 |
| 113.0030 | ③ | Cornière d'angle 40 mm | **0.90** | pce | 250 |
| 113.0050 | ⑤ | Barres de lamelles pliées 2500 mm de long | **11.50** | pce | 20 |
| 113.0060 | ⑥ | Ressort de maintien, en V2A | **0.25** | pce | 100 |
| 113.1050 | ⑦ | Grillage soudé par points galvanisé 16 x 16 x 1,2 mm, Dimensions 1,2 x 25 m | **s.d.** | | 1 |

## 2. Cadre sans noppes

Fixation de lamelles avec traverse et ressort (remplacer 4 et 5 dans la liste 1, retirer 6)

| N°d'article | | Description | Prix | par | |
|---|---|---|---|---|---|
| 113.0090 | ④ | Prise de lamelle sans bordure, longueur 2,5 m | **8.90** | pce | 20 |

## 3. Cadre sans noppes

Fixation de lamelles au moyen de vis/clous (remplacer 2 dans la liste 1, retirer 4, 5 et 6)

| N°d'article | | Description | Prix | par | |
|---|---|---|---|---|---|
| 113.0110 | ② | Cadre avec noppes, longueur 5 m, profondeur de construction 62 mm, Bride 40 mm | **5.30** | M | 100 |

tous les prix sont nets, en FRS, sans TVA

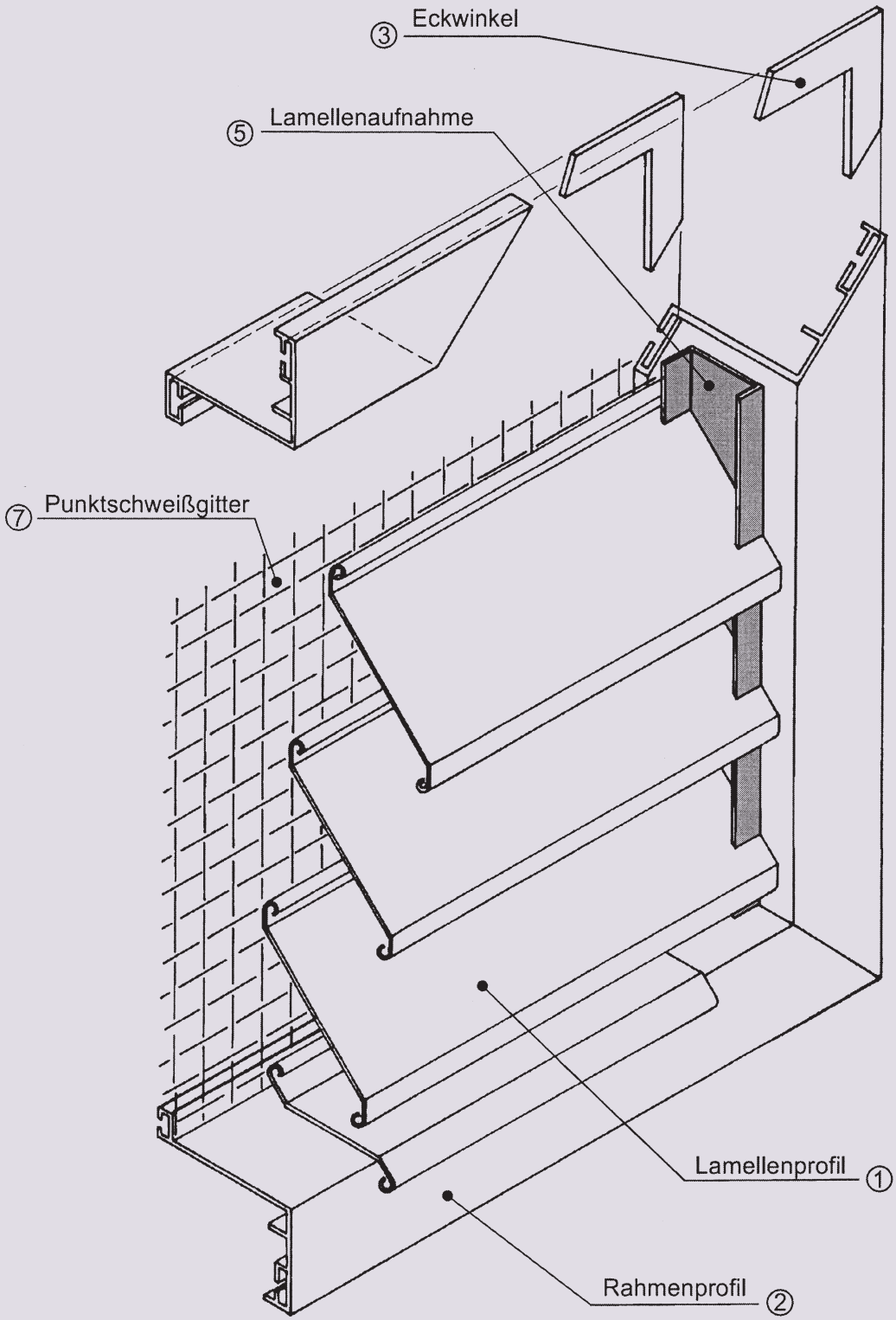


tous les prix sont nets, en FRS, sans TVA

## PRISES D'AIR WG-AL-68 EN ALUMINIUM

Distance entre les lamelles 68 mm

| N° d'article | | Description | Prix | par | |
|---|---|---|---|---|---|
| 113.5010-A | ① | Lamelle en aluminium longueur 5 m, largeur 80 mm | **4.80** | M | 50 |
| 113.5020-A | ② | Lamelle en alu longueur 5 m, profondeur de construction 62 mm, Bride 40 mm | **8.70** | M | 50 |
| 113.5030 | ③ | Cornière d'angle en acier galvanisé avec vis Vis | **1.90** | pce | 250 |
| 113.5040 | ④ | Prise de lamelle non pliée en alu, Longueur 2438 mm | **19.00** | pce | 20 |
| 113.5050 | ⑤ | Prise de lamelle pliée | **23.00** | pce | 20 |
| 113.1050 | ⑥ | Grillage soudé par points galvanisé 16 x 16 x 1,2 mm, Dimensions 1,2 x 25 m | **s.d.** | | 1 |

### 2. Fixation de lamelles avec barres de lamelles et ressorts de maintien

(Croquis, voir WG-VZ-82.5 sur page précédente)

| N° d'article | | Description | Prix | par | |
|---|---|---|---|---|---|
| 113.5010 | ① | Lamelle en alu à enclipper, longueur 5 m, Largeur 90 mm | **4.80** | M | 50 |
| 113.5020 | ② | Cadre en aluminium longueur 5 m, profondeur de construction 66 mm, Bride 40 mm | **8.50** | M | 50 |
| 113.5060 | ④ | Barre de lamelles sans bordure en alu, longueur 2500 mm | **11.50** | pce | 20 |
| 113.5070 | ⑤ | Barre de lamelles en alu, pliée, longueur 2500 mm | **14.00** | pce | 20 |
| 113.0060 | ⑧ | Ressort de maintien, en V2A | **0.25** | pce | 100 |

tous les prix sont nets, en FRS, sans TVA

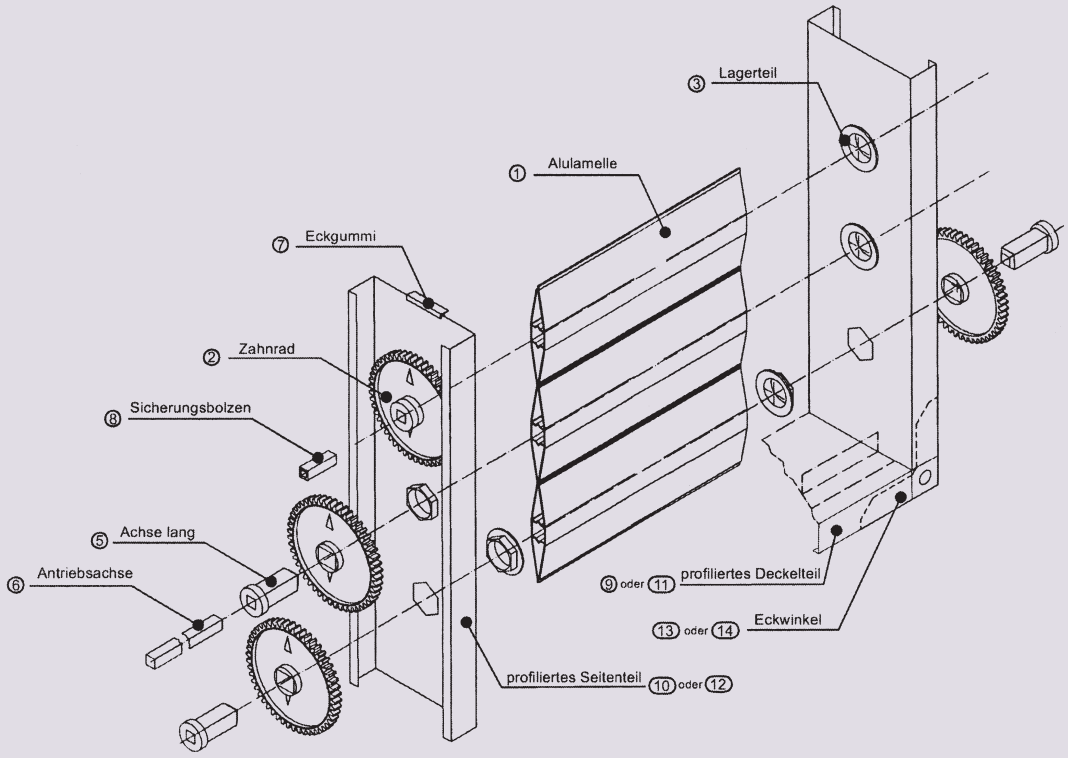


## Fertigungshinweise

| | |
|---|---|
| Zahnräder: | - bis zu einer Breite oder Höhe von 1000 mm können Zahnräder einseitig angeordnet werden<br>- über 1000 mm müssen Zahnräder auf beiden Seiten eingebaut werden<br>- bei einseitigen Zahnrädern ist auf der Gegenseite die Achse kurz einzusetzen<br>- bei Temperaturen ab 50°C sind alle Achsen mittels Sicherungsbolzen zu sichern |
| Antrieb: | ab einer Höhe von 1300 mm ist ein Verbindungsgestänge anzubauen |
| Lamellenzuschnitt: | der Lamellenzuschnitt ist lichte Breite abzüglich 3 mm |
| Temperaturbeständigkeit: | -20°C bis +80°C |
| Baugrößen: | die maximalen Baugrößen in der Breite entnehmen Sie bitte dem Diagramm |

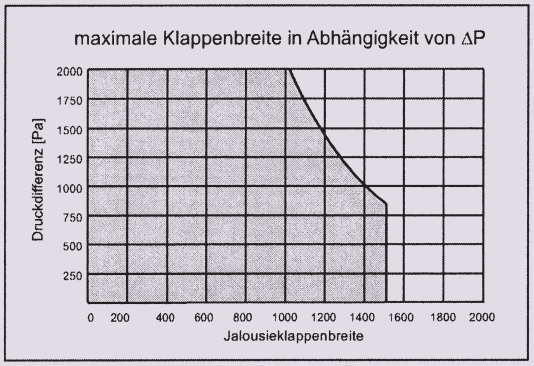


tous les prix sont nets, en FRS, sans TVA

## CLAPET DE JALOUSIE JK-A-02 EN ALUMINIUM

lamelle en aluminium sans joints d'étanchéité de lamelles, pignon externe, distance entre les lamelles 100 mm

| N°d'article | | Description | Prix | par | |
|---|---|---|---|---|---|
| 111.6000 | ① | Lamelle en alu, 100 x 5000 mm | **12.00** | M | 50 |
| 111.1001 | ② | Pignon externe 100 mm en plastique | **1.65** | pce | 100 |
| 111.1002 | ③ | Partie de palier standard en plastique | **0.35** | pce | 100 |
| 112.7142 | | Pendant au 111.1002 en caoutchouc | **0.86** | pce | 100 |
| 111.2000 | ④ | Axe court en plastique (uniquement pour pinion unilatéral) | **0.50** | pce | 100 |
| 111.2100 | ⑤ | Axe long en plastique | **0.60** | pce | 100 |
| 111.3000 | ⑥ | Axe d'entraînement 10 x 10 x 150 mm en acier galvanisé | **1.65** | pce | 50 |
| 111.4000 | ⑦ | Profilé en caoutchouc d'étanchéité angulaire | **s.d.** | M | 10 |
| 111.2200 | ⑧ | Boulons de sécurité 10 x 10 x 40 mm ébavurés en alu ébavuré | **0.22** | pce | 100 |
| 115.0250 | ⑨ | Cadre profilé en tôle d'acier galvanisé, profondeur de construction 120 mm | **s.d.** | M | 50 |
| 111.5020 | ⑩ | Partie latérale en tôle profilée avec perforation hexagonale, bride C 20 mm | **s.d.** | M | 50 |
| 115.0260 | ⑪ | Partie de couvercle en tôle d'acier profilée galvanisée, 1,25 mm, 5 m | **s.d.** | M | 50 |
| 111.5030 | ⑫ | Partie latérale en tôle profilée avec perforation hexagonale, bride C 30 mm | **s.d.** | M | 50 |
| 115.0320 | ⑬ | Cornière d'angle 20 mm pour profilé de cadre | **0.70** | pce | 250 |
| 115.0330 | ⑭ | Cornière d'angle 30 mm pour profilé de cadre | **0.80** | pce | 100 |

Alternative

| N°d'article | | Description | Prix | par | |
|---|---|---|---|---|---|
| 111.5000 | ⑫ a | Pièce latérale en tôle profilé 1,5 mm, 175 x 2500 mm | **21.50** | pce | 20 |
| 111.5001 | ⑫ b | Pièce latérale en tôle profilé 1,5 mm, 192 x 2500 mm | **23.00** | pce | 20 |
| 115.0340 | ⑬ | Cornière d'angle pour bride 20 mm | **s.d.** | pce | 100 |
| 115.0350 | ⑭ | Cornière d'angle pour bride 30 mm | **s.d.** | pce | 100 |

tous les prix sont nets, en FRS, sans TVA

1

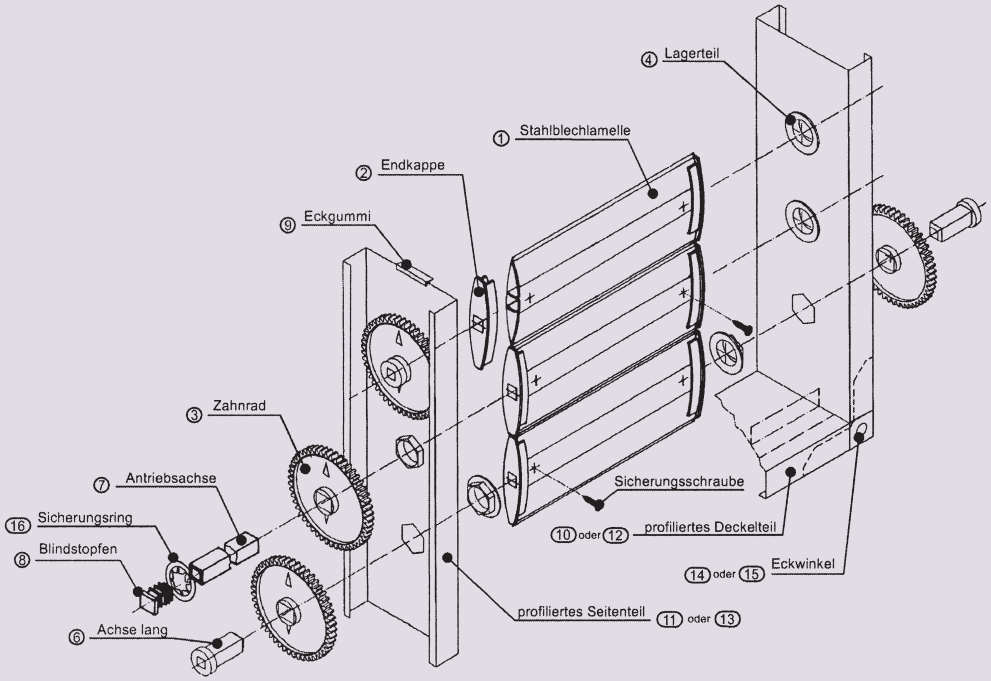


## Fertigungshinweise

Zahnräder:
- bis zu einer Bauhöhe von 1000 mm und einer Breite von 800 mm können Zahnräder einseitig angeordnet werden
- darüber müssen Zahnräder auf beiden Seiten eingebaut werden
- bei einseitigen Zahnrädern ist auf der Gegenseite die Endkappe und die Achse kurz einzusetzen
- alle Achsen sind generell mit einer selbstbohrenden Schraube oder Niete zu sichern

Antrieb:
- ab einer Höhe von 1200 mm ist ein Verbindungsgestänge anzubauen
- die Antriebsachse ist mittels einer selbstbohrenden Schraube oder einer Niete an der Lamelle zu sichern

Lamellenzuschnitt: der Lamellenzuschnitt ist lichte Breite abzüglich 7 mm

Temperaturbeständigkeit: -20°C bis +80°C

Baugrößen: die maximalen Baugrößen in der Breite entnehmen Sie bitte dem Diagramm

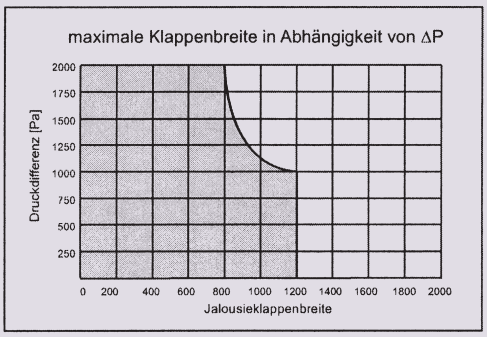


tous les prix sont nets, en FRS, sans TVA

## CLAPET DE JALOUSIE JK-A-02B EN TÔLE D'ACIER

Lamelle de tôle d'acier sans joints d'étanchéité de lamelles, pignon externe, distance entre les lamelles 100 mm

| N° d'article | | Description | Prix | par | |
|---|---|---|---|---|---|
| 111.6020 | ① | Lamelle en tôle d'acier, 100 x 5000 mm | **6.30** | M | 200 |
| 111.6030 | ② | Embout en plastique | **0.65** | pce | 100 |
| 111.1001 | ③ | Pignon externe 100 mm en plastique | **1.65** | pce | 100 |
| 111.1002 | ④ | Partie de palier standard en plastique | **0.35** | pce | 100 |
| 112.7142 | | Pendant au 111.1002 en caoutchouc | **0.86** | pce | 100 |
| 111.2000 | ⑤ | Axe court en plastique (uniquement pour pinion unilatéral) | **0.50** | pce | 100 |
| 111.2100 | ⑥ | Axe long en plastique | **0.60** | pce | 100 |
| 112.7080 | ⑦ | Axe d'entraînement 15 x 15 x 200 mm en acier galvanisé | **1.80** | pce | 50 |
| 112.7100 | ⑧ | capuchon d'obturation 15 x 15 mm | **0.22** | pce | 100 |
| 111.4000 | ⑨ | Profilé en caoutchouc d'étanchéité angulaire | **s.d.** | M | 10 |
| 115.0250 | ⑩ | Cadre profilé en tôle d'acier galvanisé, profondeur de construction 120 mm | **s.d.** | M | 50 |
| 111.5020 | ⑪ | Partie latérale en tôle profilée avec perforation hexagonale, bride C 20 mm | **s.d.** | M | 50 |
| 115.0260 | ⑫ | Partie de couvercle en tôle d'acier profilée galvanisée, 1,25 mm, 5 m | **s.d.** | M | 50 |
| 111.5030 | ⑬ | Partie latérale en tôle profilée avec perforation hexagonale, bride C 30 mm | **s.d.** | M | 50 |
| 115.0320 | ⑭ | Cornière d'angle 20 mm pour profilé de cadre | **0.70** | pce | 250 |
| 115.0330 | ⑭ | Cornière d'angle 30 mm pour profilé de cadre | **0.80** | pce | 100 |
| 112.7141 | ⑮ | Partie latérale tôle d'acier 1,5 mm, 175 x 2500 mm | **s.d.** | pce | 100 |

Alternative

| N° d'article | | Description | Prix | par | |
|---|---|---|---|---|---|
| 111.5000 | ⑬ a | Pièce latérale en tôle profilé 1,5 mm, 175 x 2500 mm | **21.50** | pce | 20 |
| 111.5001 | ⑬ b | Pièce latérale en tôle profilé 1,5 mm, 192 x 2500 mm | **23.00** | pce | 20 |
| 115.0340 | ⑬ | Cornière d'angle pour bride 20 mm | **s.d.** | pce | 100 |
| 115.0350 | ⑮ | Cornière d'angle pour bride 30 mm | **s.d.** | pce | 100 |

tous les prix sont nets, en FRS, sans TVA

1

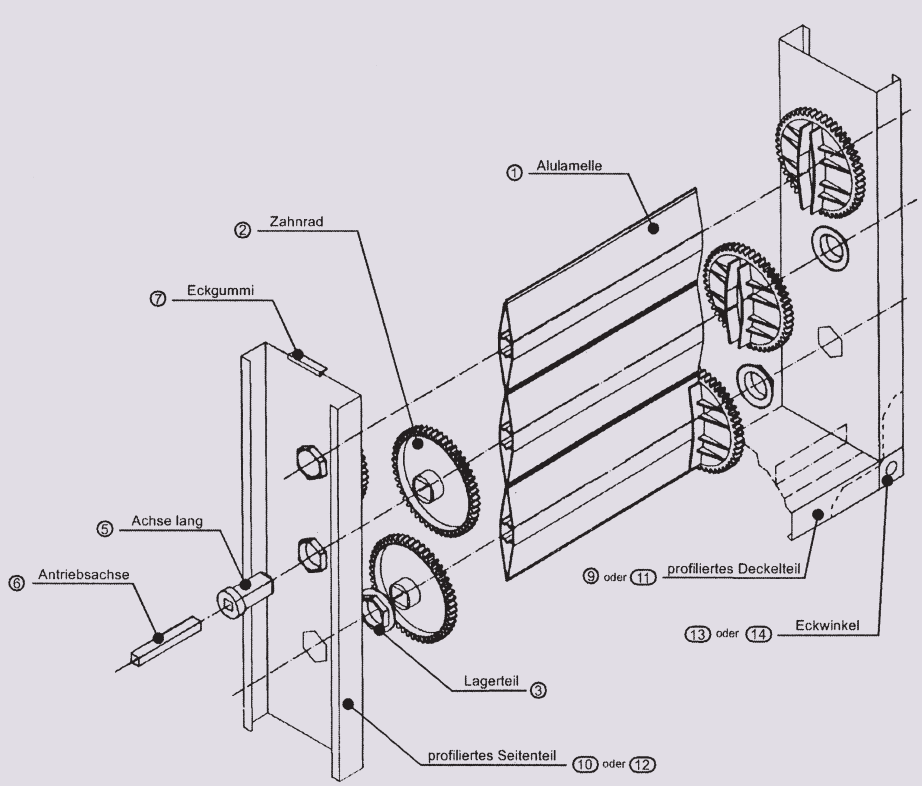


## Fertigungshinweise

| | |
|---|---|
| Zahnräder: | - bis zu einer Breite oder Höhe von 1000 mm können Zahnräder einseitig angeordnet werden<br>- über 1000 mm müssen Zahnräder auf beiden Seiten eingebaut werden<br>- bei einseitigen Zahnrädern ist auf der Gegenseite die Achse kurz einzusetzen<br>- bei Temperaturen ab 50°C ist die Achse kurz mittels Sicherungsbolzen zu sichern |
| Antrieb: | ab einer Höhe von 1300 mm ist ein Verbindungsgestänge anzubauen |
| Lamellenzuschnitt: | der Lamellenzuschnitt ist lichte Breite abzüglich 24 mm<br>der Lamellenzuschnitt bei einseitigen Zahnrädern ist lichte Breite abzüglich 13 mm |
| Temperaturbeständigkeit: | -20°C bis +80°C |
| Baugrößen: | die maximalen Baugrößen in der Breite entnehmen Sie bitte dem Diagramm |

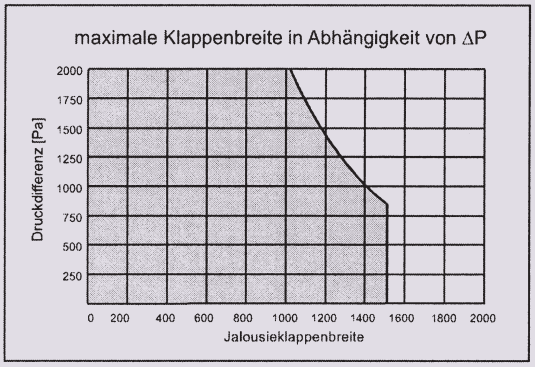


tous les prix sont nets, en FRS, sans TVA

## CLAPET DE JALOUSIE JK-I-02 EN ALUMINIUM

Lamelle en aluminium sans joints d'étanchéité de lamelles, pignon intérieur, distance entre les lamelles 100 mm

| N° d'article | | Description | Prix | par | |
|---|---|---|---|---|---|
| 111.6000 | ① | Lamelle en alu, 100 x 5000 mm | **12.00** | M | 50 |
| 111.1000 | ② | Pignon intérieur 100 mm en plastique | **1.90** | pce | 100 |
| 111.1002 | ③ | Partie de palier standard en plastique | **0.35** | pce | 100 |
| 112.7142 | | Pendant au 111.1002 en caoutchouc | **0.86** | pce | 100 |
| 111.2000 | ④ | Axe court en plastique (uniquement pour pinion unilatéral) | **0.50** | pce | 100 |
| 111.2100 | ⑤ | Axe long en plastique | **0.60** | pce | 100 |
| 111.3000 | ⑥ | Axe d'entraînement 10 x 10 x 150 mm en acier galvanisé | **1.65** | pce | 50 |
| 111.4000 | ⑦ | Profilé en caoutchouc d'étanchéité angulaire | **s.d.** | M | 10 |
| 111.2200 | ⑧ | Boulons de sécurité 10 x 10 x 40 mm ébavurés en alu ébavuré | **0.22** | pce | 100 |
| 115.0250 | ⑨ | Cadre profilé en tôle d'acier galvanisé, profondeur de construction 120 mm | **s.d.** | M | 50 |
| 111.5020 | ⑩ | Partie latérale en tôle profilée avec perforation hexagonale, bride C 20 mm | **s.d.** | M | 50 |
| 115.0260 | ⑪ | Partie de couvercle en tôle d'acier profilée galvanisée, 1,25 mm, 5 m | **s.d.** | M | 50 |
| 111.5030 | ⑫ | Partie latérale en tôle profilée avec perforation hexagonale, bride C 30 mm | **s.d.** | M | 50 |
| 115.0320 | ⑬ | Cornière d'angle 20 mm pour profilé de cadre | **0.70** | pce | 250 |
| 115.0330 | ⑭ | Cornière d'angle 30 mm pour profilé de cadre | **0.80** | pce | 100 |

Alternative

| N° d'article | | Description | Prix | par | |
|---|---|---|---|---|---|
| 111.5000 | ⑫ a | Pièce latérale en tôle profilé 1,5 mm, 175 x 2500 mm | **21.50** | pce | 20 |
| 111.5001 | ⑫ b | Pièce latérale en tôle profilé 1,5 mm, 192 x 2500 mm | **23.00** | pce | 20 |
| 115.0340 | ⑬ | Cornière d'angle pour bride 20 mm | **s.d.** | pce | 100 |
| 115.0350 | ⑭ | Cornière d'angle pour bride 30 mm | **s.d.** | pce | 100 |

tous les prix sont nets, en FRS, sans TVA

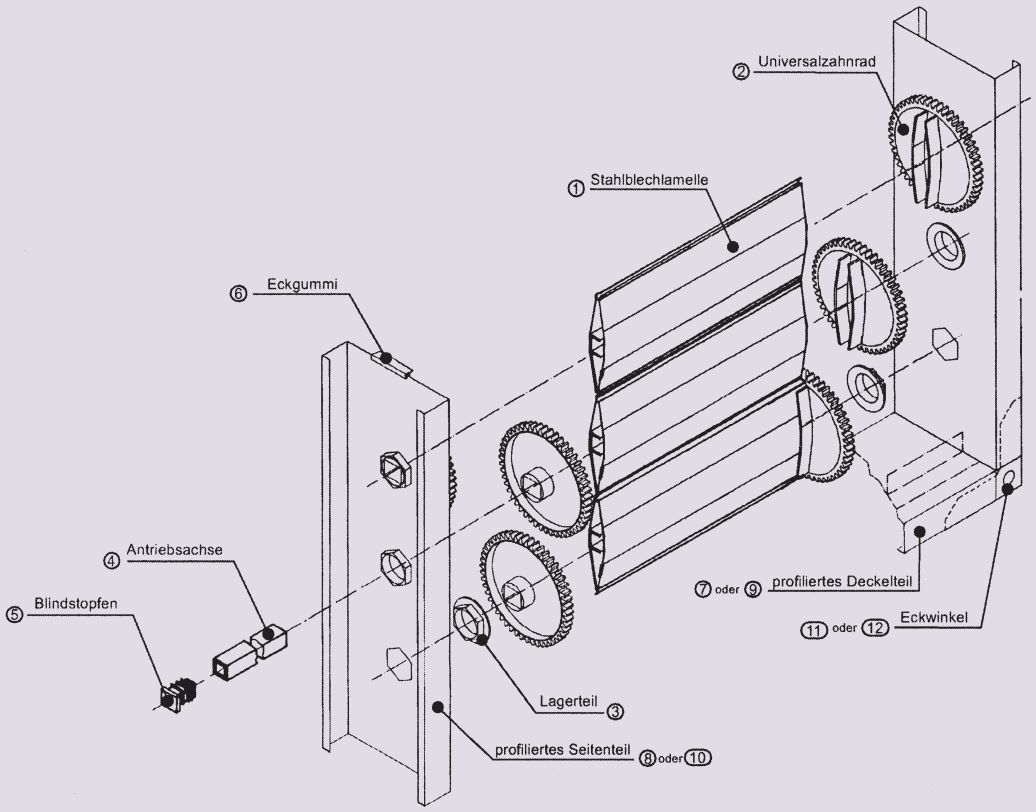


## Fertigungshinweise

| | |
|---|---|
| Zahnräder: | - die Zahnräder sind generell auf beiden Seiten zu montieren<br>- die Zahnräder sind gemäß Montageanleitung zu montieren (bei Bedarf anfordern) |
| Antrieb: | - ab einer Höhe von 1200 mm ist ein Verbindungsgestänge anzubauen<br>- die Antriebsachse ist mittels einer selbstbohrenden Schraube oder einer Niete an der Lamelle zu sichern |
| Lamellenzuschnitt: | - der Lamellenzuschnitt berechnet sich aus lichter Breite abzüglich 18 mm<br>- die Lamellen sind gemäß Montageanleitung zu montieren (bei Bedarf anfordern) |
| Temperaturbeständigkeit: | -20°C bis +80°C |
| Baugrößen: | die maximalen Baugrößen in der Breite entnehmen Sie bitte dem Diagramm |

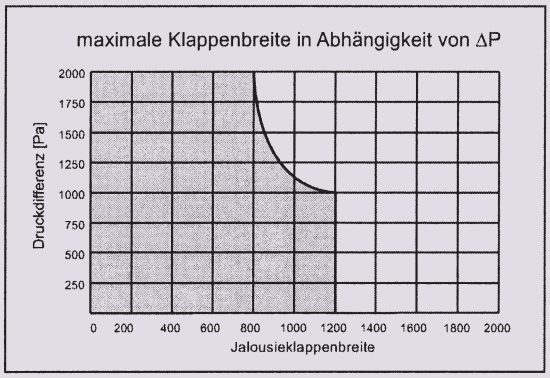


tous les prix sont nets, en FRS, sans TVA

## CLAPET DE JALOUSIE JK-I-02 B EN TÔLE D'ACIER

lamelle de tôle d'acier sans joints d'étanchéité de lamelles, pignon intérieur, distance entre les lamelles 100 mm

| N°d'article | | Description | Prix | par | |
|---|---|---|---|---|---|
| 111.6020 | ① | Lamelle en tôle d'acier, 100 x 5000 mm | **6.30** | M | 200 |
| 111.6025 | ② | Pignon intérieur 100 mm en plastique | **2.50** | pce | 100 |
| 111.1002 | ③ | Partie de palier standard en plastique | **0.35** | pce | 100 |
| 112.7142 | | Pendant au 111.1002 en caoutchouc | **0.86** | pce | 100 |
| 112.7080 | ④ | Axe d'entraînement 15 x 15 x 200 mm en acier galvanisé | **1.80** | pce | 50 |
| 112.7100 | ⑤ | capuchon d'obturation 15 x 15 mm | **0.22** | pce | 100 |
| 111.4000 | ⑥ | Profilé en caoutchouc d'étanchéité angulaire | **s.d.** | M | 10 |
| 115.0250 | ⑦ | Cadre profilé en tôle d'acier galvanisé, profondeur de construction 120 mm | **s.d.** | M | 50 |
| 111.5020 | ⑧ | Partie latérale en tôle profilée avec perforation hexagonale, bride C 20 mm | **s.d.** | M | 50 |
| 115.0260 | ⑨ | Partie de couvercle en tôle d'acier profilée galvanisée, 1,25 mm, 5 m | **s.d.** | M | 50 |
| 111.5030 | ⑩ | Partie latérale en tôle profilée avec perforation hexagonale, bride C 30 mm | **s.d.** | M | 50 |
| 115.0320 | ⑪ | Cornière d'angle 20 mm pour profilé de cadre | **0.70** | pce | 250 |
| 115.0330 | ⑫ | Cornière d'angle 30 mm pour profilé de cadre | **0.80** | pce | 100 |

Alternative

| N°d'article | | Description | Prix | par | |
|---|---|---|---|---|---|
| 111.5000 | ⑩ a | Pièce latérale en tôle profilé 1,5 mm, 175 x 2500 mm | **21.50** | pce | 20 |
| 111.5001 | ⑩ b | Pièce latérale en tôle profilé 1,5 mm, 192 x 2500 mm | **23.00** | pce | 20 |
| 115.0340 | ⑬ | Cornière d'angle pour bride 20 mm | **s.d.** | pce | 100 |
| 115.0350 | ⑭ | Cornière d'angle pour bride 30 mm | **s.d.** | pce | 100 |

tous les prix sont nets, en FRS, sans TVA

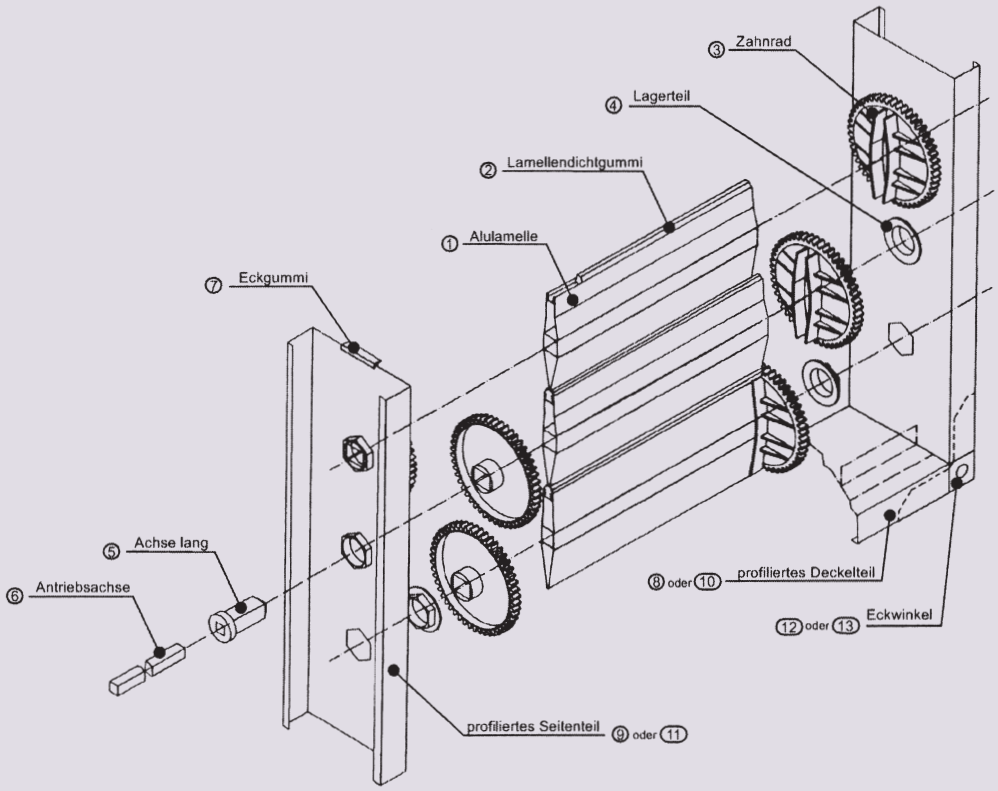


## Fertigungshinweise

| | |
|---|---|
| Zahnräder: | die Jalousieklappe ist generell mit beidseitigen Zahnrädern auszuführen |
| Antrieb: | ab einer Höhe von 1200 mm ist ein Verbindungsgestänge anzubauen |
| Lamellenzuschnitt: | der Lamellenzuschnitt errechnet sich aus lichter Breite abzüglich 24 mm |
| Temperaturbeständigkeit: | -20°C bis +80°C |
| Baugrößen: | die maximalen Baugrößen in der Breite entnehmen Sie bitte dem Diagramm |

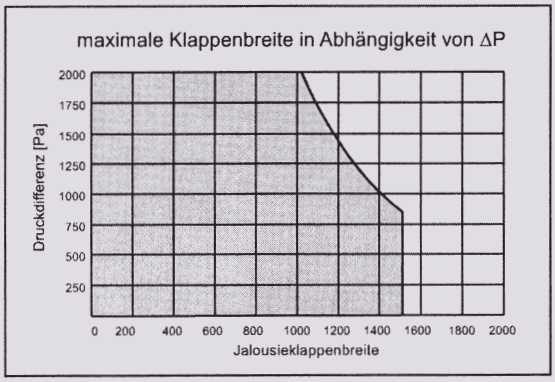


tous les prix sont nets, en FRS, sans TVA

## CLAPET DE JALOUSIE JK-I-04 G EN ALUMINIUM

lamelle en aluminium avec joints d'étanchéité de lamelles, pignon intérieur, distance entre les lamelles 100 mm

| N° d'article | | Description | Prix | par | |
|---|---|---|---|---|---|
| 111.6010 | ① | Lamelle en alu avec prise pour joint, 100 x 5000 mm | **13.80** | M | 50 |
| 111.7001 | ② | joint d'étanchéité de lamelles | **2.20** | M | 50 |
| 111.1000 | ③ | Pignon intérieur 100 mm en plastique | **1.90** | pce | 100 |
| 111.1002 | ④ | Partie de palier standard en plastique | **0.35** | pce | 100 |
| 112.7142 | | Pendant au 111.1002 en caoutchouc | **0.86** | pce | 100 |
| 111.2100 | ⑤ | Axe long en plastique | **0.60** | pce | 100 |
| 111.3000 | ⑥ | Axe d'entraînement 10 x 10 x 150 mm en acier galvanisé | **1.65** | pce | 50 |
| 111.4000 | ⑦ | Profilé en caoutchouc d'étanchéité angulaire | **s.d.** | M | 10 |
| 115.0250 | ⑧ | Cadre profilé en tôle d'acier galvanisé, profondeur de construction 120 mm | **s.d.** | M | 50 |
| 111.5020 | ⑨ | Partie latérale en tôle profilée avec perforation hexagonale, bride C 20 mm | **s.d.** | M | 50 |
| 115.0260 | ⑩ | Partie de couvercle en tôle d'acier profilée galvanisée, 1,25 mm, 5 m | **s.d.** | M | 50 |
| 111.5030 | ⑪ | Partie latérale en tôle profilée avec perforation hexagonale, bride C 30 mm | **s.d.** | M | 50 |
| 115.0320 | ⑫ | Cornière d'angle 20 mm pour profilé de cadre | **0.70** | pce | 250 |
| 115.0330 | ⑬ | Cornière d'angle 30 mm pour profilé de cadre | **0.80** | pce | 100 |

Alternative

| N° d'article | | Description | Prix | par | |
|---|---|---|---|---|---|
| 111.5000 | ⑫ a | Pièce latérale en tôle profilé 1,5 mm, 175 x 2500 mm | **21.50** | pce | 20 |
| 111.5001 | ⑫ b | Pièce latérale en tôle profilé 1,5 mm, 192 x 2500 mm | **23.00** | pce | 20 |
| 115.0340 | ⑬ | Cornière d'angle pour bride 20 mm | **s.d.** | pce | 100 |
| 115.0350 | ⑮ | Cornière d'angle pour bride 30 mm | **s.d.** | pce | 100 |

tous les prix sont nets, en FRS, sans TVA

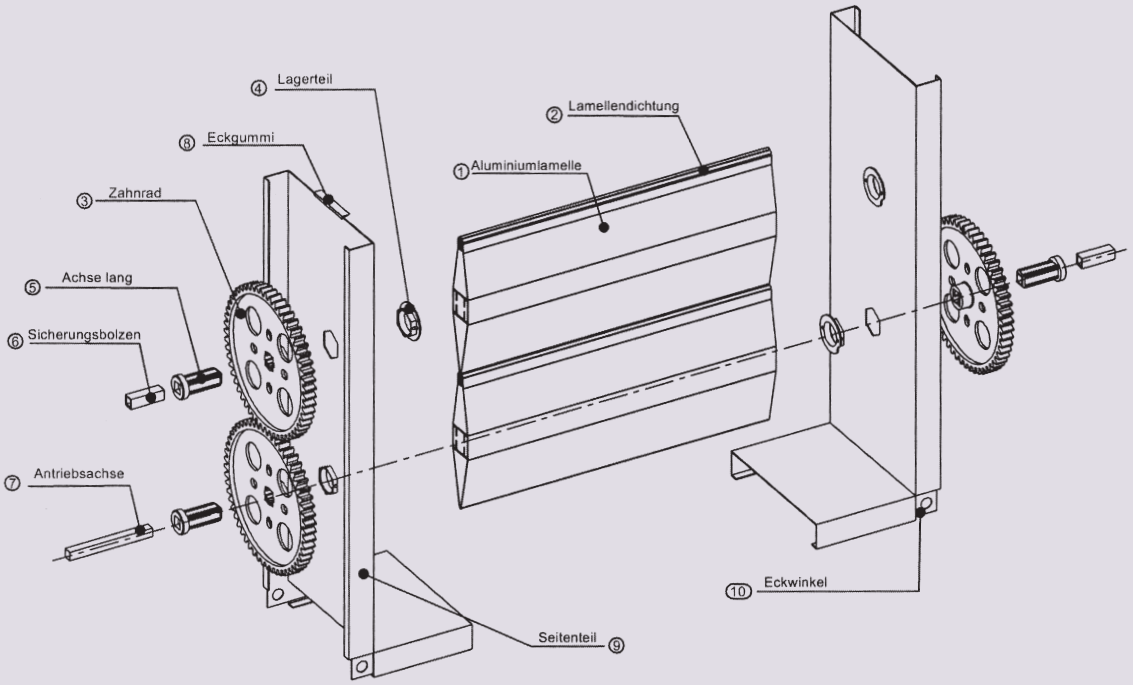


## Fertigungshinweise

| | |
|---|---|
| Zahnräder: | - die Jalousieklappe ist generell mit beidseitigen Zahnrädern auszuführen<br>- es sind alle Achsen mittels Sicherungsbolzen zu sichern |
| Antrieb: | ab einer Höhe von 1980 mm ist ein Verbindungsgestänge anzubauen |
| Lamellenzuschnitt: | der Lamellenzuschnitt errechnet sich aus lichter Breite abzüglich 3 mm |
| Temperaturbeständigkeit: | -20°C bis +80°C |
| Baugrößen: | die maximalen Baugrößen in der Breite entnehmen Sie bitte dem Diagramm |

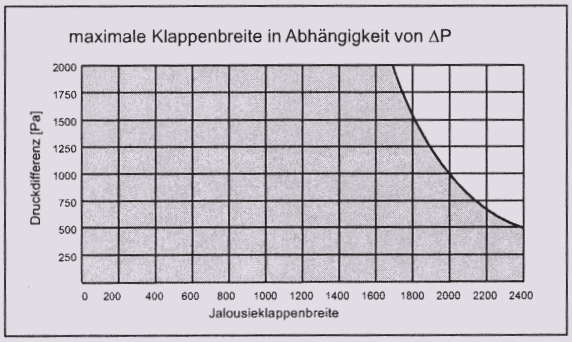


tous les prix sont nets, en FRS, sans TVA

## CLAPET DE JALOUSIE JK-A-07 G EN ALUMINIUM

lamelle en aluminium avec joints d'étanchéité de lamelles, pignon externe, distance entre les lamelles 165 mm

| N° d'article | | Description | Prix | par | |
|---|---|---|---|---|---|
| 112.8010 | ① | Lamelle en alu avec prise pour joint, 165 x 5000 mm | **26.00** | M | 25 |
| 111.7001 | ② | joint d'étanchéité de lamelles | **2.20** | M | 50 |
| 112.8030 | ③ | pignon externe 165 mm en plastique | **3.50** | pce | 100 |
| 111.1002 | ④ | Partie de palier standard en plastique | **0.35** | pce | 100 |
| 112.7142 | | Pendant au 111.1002 en caoutchouc | **0.86** | pce | 100 |
| 111.2100 | ⑤ | Axe long en plastique | **0.60** | pce | 100 |
| 111.2200 | ⑥ | Boulons de sécurité 10 x 10 x 40 mm ébavurés en alu ébavuré | **0.22** | pce | 100 |
| 111.3000 | ⑦ | Axe d'entraînement 10 x 10 x 150 mm en acier galvanisé | **1.65** | pce | 50 |
| 111.4000 | ⑧ | Profilé en caoutchouc d'étanchéité angulaire | **s.d.** | M | 10 |
| 112.7131 | ⑨ | Partie latérale tôle d'acier 1,5 mm avec perforation hexagonale, 252 x 2500 mm | **27.00** | M | 20 |
| 115.0330 | ⑩ a | Cornière d'angle 30 mm pour profilé de cadre | **0.80** | pce | 100 |
| 115.0350 | ⑩ b | Cornière d'angle pour bride 30 mm | **s.d.** | pce | 100 |

tous les prix sont nets, en FRS, sans TVA

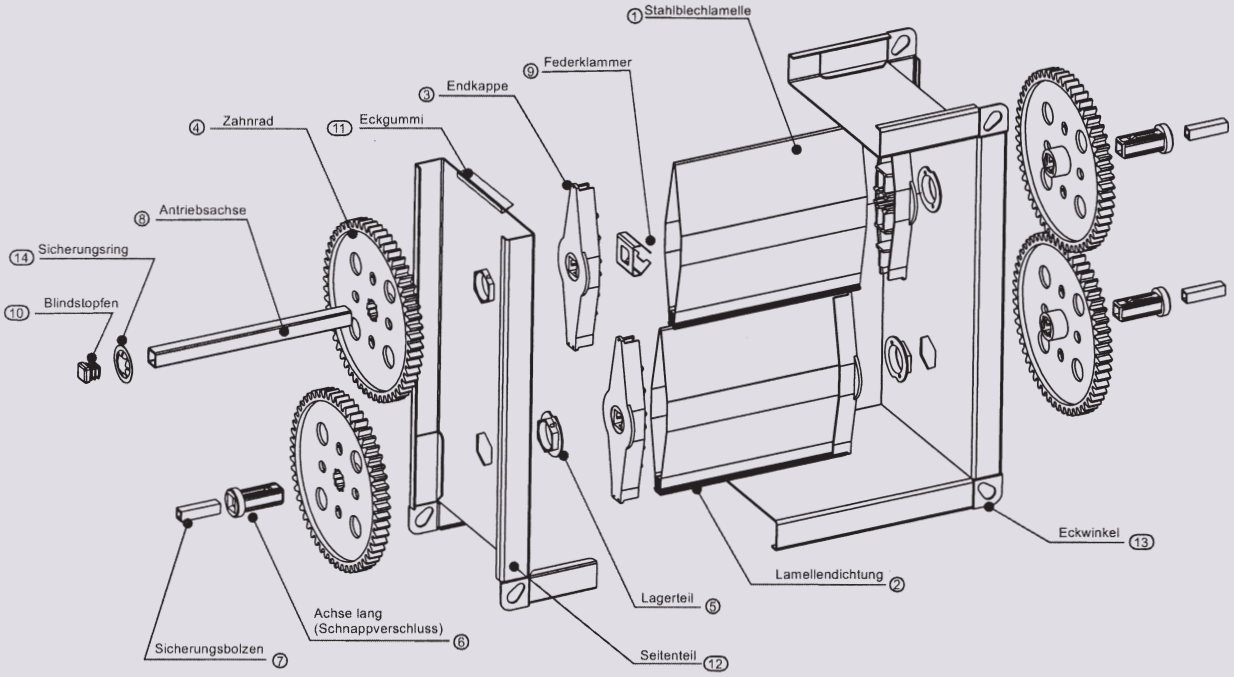


## Fertigungshinweise

| | |
|---|---|
| Zahnräder: | - die Jalousieklappe ist generell mit beidseitigen Zahnrädern auszuführen<br>- alle Achsen sind mittels Sicherungsbolzen zu sichern |
| Antrieb: | ab einer Höhe von 1980 mm ist ein Verbindungsgestänge anzubauen |
| Lamellenzuschnitt: | der Lamellenzuschnitt errechnet sich aus lichter Breite abzüglich 11 mm |
| Temperaturbeständigkeit: | -20°C bis +80°C |
| Baugrößen: | - die maximale Breite beträgt 2000 mm<br>- maximale Druckdifferenz 2000 Pa |

## CLAPET DE JALOUSIE JK-A-07 G EN TÔLE D'ACIER

lamelle de tôle d'acier avec joints d'étanchéité de lamelles, pignon externe, distance entre les lamelles 165 mm

| N° d'article | | Description | Prix | par | |
|---|---|---|---|---|---|
| 112.7010 | ① | Lamelle de tôle d'acier avec prise pour joint, 165 x 5000 mm | **16.50** | M | 150 |
| 112.8015 | ② | joint d'étanchéité de lamelles | **s.d.** | M | 300 |
| 112.7030 | ③ | Embout en plastique | **1.80** | pce | 100 |
| 112.8030 | ④ | pignon externe 165 mm en plastique | **3.50** | pce | 100 |
| 111.1002 | ⑤ | Partie de palier standard en plastique | **0.35** | pce | 100 |
| 112.7142 | | Pendant au 111.1002 en caoutchouc | **0.86** | pce | 100 |
| 112.7060 | ⑥ | Axe long avec fermoir à cliquet en plastique | **0.80** | pce | 100 |
| 111.2200 | ⑦ | Boulons de sécurité 10 x 10 x 40 mm ébavurés en alu ébavuré | **0.22** | pce | 100 |
| 112.7080 | ⑧ | Axe d'entraînement 15 x 15 x 200 mm en acier galvanisé | **1.80** | pce | 50 |
| 112.7090 | ⑨ | Clip à ressort pour axe d'entraînement 15 x 15 mm en V2 | **0.70** | pce | 50 |
| 112.7100 | ⑩ | capuchon d'obturation 15 x 15 mm | **0.22** | pce | 100 |
| 111.4000 | ⑪ | Profilé en caoutchouc d'étanchéité angulaire | **s.d.** | M | 10 |
| 112.7131 | ⑫ | Partie latérale tôle d'acier 1,5 mm avec perforation hexagonale, 252 x 2500 mm | **27.00** | M | 20 |
| 115.0330 | ⑬ a | Cornière d'angle 30 mm pour profilé de cadre | **0.80** | pce | 100 |
| 115.0350 | ⑬ b | Cornière d'angle pour bride 30 mm | **s.d.** | pce | 100 |
| 112.7141 | ⑭ | Partie latérale tôle d'acier 1,5 mm, 175 x 2500 mm | **s.d.** | pce | 100 |

tous les prix sont nets, en FRS, sans TVA

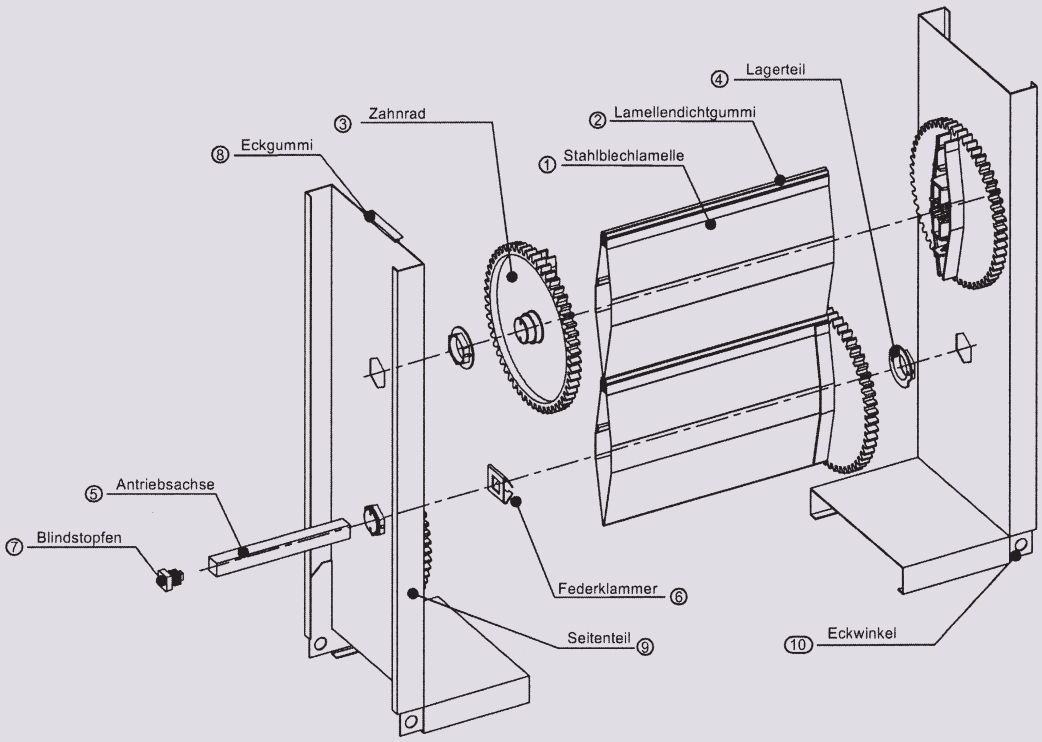


## Fertigungshinweise

| | |
|---|---|
| Zahnräder: | die Jalousieklappe ist generell mit beidseitigen Zahnrädern auszuführen |
| Antrieb: | ab einer Höhe von 1980 mm ist ein Verbindungsgestänge anzubauen |
| Lamellenzuschnitt: | der Lamellenzuschnitt errechnet sich aus lichter Breite abzüglich 27 mm |
| Temperaturbeständigkeit: | -20°C bis +80°C |
| Baugrößen: | - die maximale Breite beträgt 2000 mm<br>- maximale Druckdifferenz 2000 PA |

tous les prix sont nets, en FRS, sans TVA

## CLAPET DE JALOUSIE JK-I-07 G GALVANISÉ EN TÔLE D'ACIER

Lamelle de tôle d'acier avec joints d'étanchéité de lamelles, pignon intérieur, distance entre les lamelles 165 mm

| N° d'article | | Description | Prix | par | |
|---|---|---|---|---|---|
| 112.7010 | ① | Lamelle de tôle d'acier avec prise pour joint, 165 x 5000 mm | **16.50** | M | 150 |
| 112.8015 | ② | joint d'étanchéité de lamelles | **s.d.** | M | 300 |
| 112.8040 | ③ | pignon intérieur 165 mm en plastique | **4.10** | pce | 100 |
| 111.1002 | ④ | Partie de palier standard en plastique | **0.35** | pce | 100 |
| 112.7142 | | Pendant au 111.1002 en caoutchouc | **0.86** | pce | 100 |
| 112.7080 | ⑤ | Axe d'entraînement 15 x 15 x 200 mm en acier galvanisé | **1.80** | pce | 50 |
| 112.7090 | ⑥ | Clip à ressort pour axe d'entraînement 15 x 15 mm en V2 | **0.70** | pce | 50 |
| 112.7100 | ⑦ | capuchon d'obturation 15 x 15 mm | **0.22** | pce | 100 |
| 111.4000 | ⑧ | Profilé en caoutchouc d'étanchéité angulaire | **s.d.** | M | 10 |
| 112.7131 | ⑨ | Partie latérale tôle d'acier 1,5 mm avec perforation hexagonale, 252 x 2500 mm | **27.00** | M | 20 |
| 115.0350 | ⑩ a | Cornière d'angle pour bride 30 mm | **s.d.** | pce | 100 |
| 115.0330 | ⑩ b | Cornière d'angle 30 mm pour profilé de cadre | **0.80** | pce | 100 |

tous les prix sont nets, en FRS, sans TVA

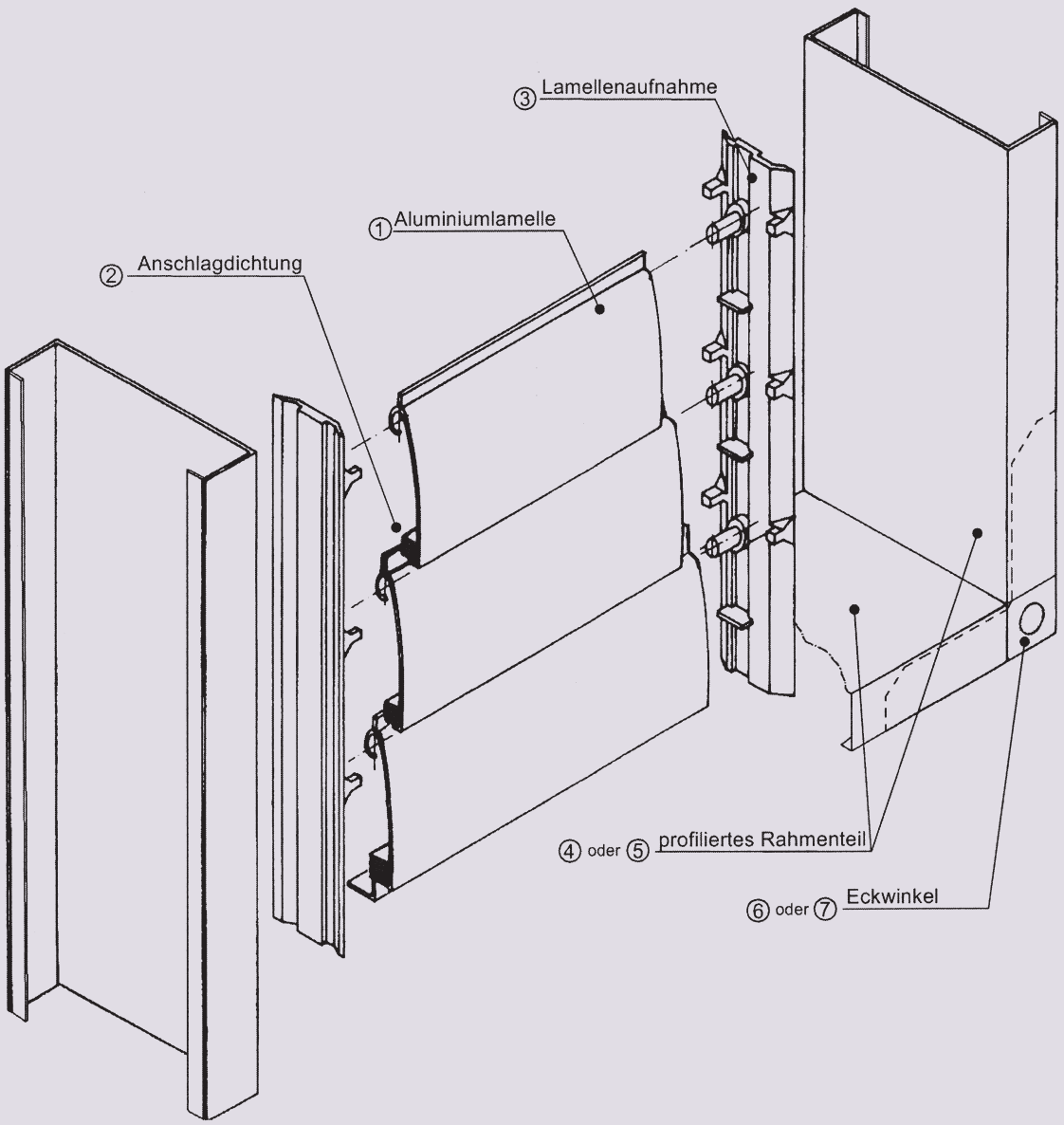


## Fertigungshinweise

| | |
|---|---|
| Lamellenzuschnitt: | der Lamellenzuschnitt errechnet sich aus lichter Breite abzüglich 16 mm |
| Temperaturbeständigkeit: | -20°C bis +80°C |
| Baugrößen: | die maximale Baugröße in der Breite ist 1200 mm |

tous les prix sont nets, en FRS, sans TVA

## CLAPET DE JALOUSIE DE SURPRESSION

lamelle en aluminium, distance entre les lamelles 80 mm

| N° d'article | | Description | Prix | par | |
|---|---|---|---|---|---|
| 112.7142 | | Pendant au 111.1002 en caoutchouc | **0.86** | pce | 100 |
| 115.0110 | ① | lamelle en aluminium pour jalousie de surpression | **5.50** | M | 50 |
| 115.0125 | ② | joint d'arrêt pour jalousie de supression | **0.50** | M | 50 |
| 115.0135 | ③ | Prise de lamelle pour jalousie de surpression, 400 mm long, Plastique | **4.90** | pce | 100 |
| 115.0250 | ④ | Cadre profilé en tôle d'acier galvanisé, profondeur de construction 120 mm | **s.d.** | M | 50 |
| 115.0260 | ⑤ | Partie de couvercle en tôle d'acier profilée galvanisée, 1,25 mm, 5 m | **s.d.** | M | 50 |
| 115.0320 | ⑥ | Cornière d'angle 20 mm pour profilé de cadre | **0.70** | pce | 250 |
| 115.0330 | ⑦ | Cornière d'angle 30 mm pour profilé de cadre | **0.80** | pce | 100 |

tous les prix sont nets, en FRS, sans TVA

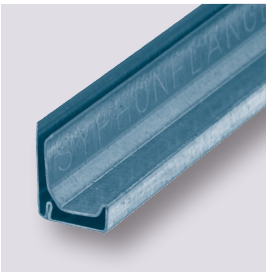

## FLASQUE SYPHON SYSTÈME 20 MEZ

| N°d'article | Type | Prix | |
|---|---|---|---|
| 132.0128 | **Système FLASQUE SYPHON 20 MEZ** | **s.d.** | 500 |

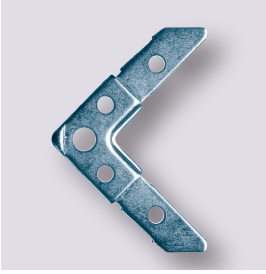

## CORNER SYSTÈME 20 COURT 1 MEZ

| N°d'article | Type | Prix | |
|---|---|---|---|
| 132.2290 | **Système CORNER 20 MEZ** | **s.d.** | 500 |

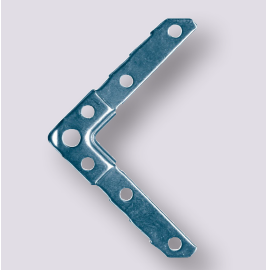

## CORNER SYSTÈME 20 LONG 1 MEZ

| N°d'article | Type | Prix | |
|---|---|---|---|
| 132.2291 | **Système CORNER 20 MEZ** | **s.d.** | 500 |

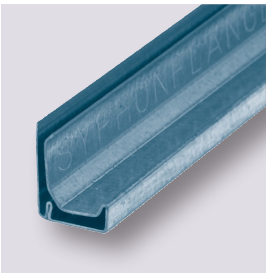

## FLASQUE SYPHON SYSTÈME 30 MEZ

| N°d'article | Type | Prix | |
|---|---|---|---|
| 132.0138 | **Système FLASQUE SYPHON 30 MEZ** | **s.d.** | 500 |

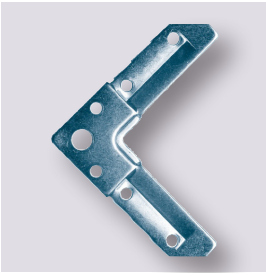

## CORNER SYSTÈME 30 MEZ

| N°d'article | Type | Prix | |
|---|---|---|---|
| 132.2391 | **Système CORNER 30 MEZ** | **s.d.** | 250 |

Versions en aluminium- et en acier inoxydable également disponibles sur demande.
Demandez-nous !

tous les prix sont nets, en FRS, sans TVA

## FLASQUE STANDARD SYSTÈME 20 MEZ

| N°d'article | Type | Prix | |
|---|---|---|---|
| 132.120L | **Système FLASQUE STANDARD 20 MEZ** | **s.d.** | 500 |

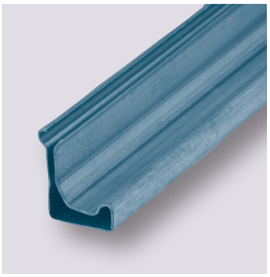

## FLASQUE CLASSIQUE SYSTÈME 20 MEZ

| N°d'article | Type | Prix | |
|---|---|---|---|
| 132.1200 | **FLASQUE CLASSIQUE SYSTÈME 20 MEZ** | **s.d.** | 500 |

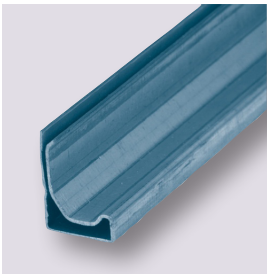

## CORNER SYSTÈME 20 MEZ

| N°d'article | Type | Prix | |
|---|---|---|---|
| 132.2200 | **Système CORNER 20 MEZ** | **s.d.** | 500 |

## CORNER SYSTÈME 20 COURT 2 MEZ

| N°d'article | Type | Prix | |
|---|---|---|---|
| 132.2240 | **Système CORNER 20 MEZ** | **s.d.** | 500 |

## CORNER SYSTÈME 20 LONG 2 MEZ

| N°d'article | Type | Prix | |
|---|---|---|---|
| 132.2250 | **Système CORNER 20 MEZ** | **s.d.** | 500 |

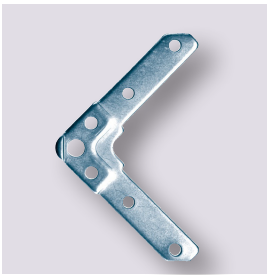

Versions en aluminium- et acier inoxydable également disponibles.

tous les prix sont nets, en FRS, sans TVA

## SYSTÈME FLASQUE STANDARD 30 MEZ

| N°d'article | Type | Prix | |
|---|---|---|---|
| 132.130L | **Système FLASQUE STANDARD 30 MEZ** | **s.d.** | 500 |

Versions en aluminium- et acier inoxydable également disponibles.
Demandez-nous !

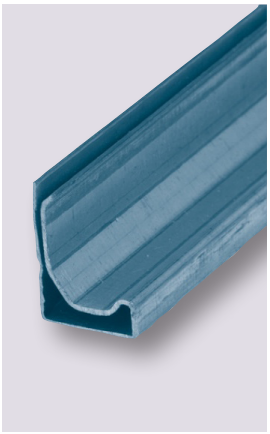

## SYSTÈME FLASQUE CLASSIQUE 30 MEZ

| N°d'article | Type | Prix | |
|---|---|---|---|
| 132.0132 | **SYSTÈME FLASQUE CLASSIQUE 30 MEZ** | **s.d.** | 500 |

Versions en aluminium- et acier inoxydable également disponibles.
Demandez-nous !

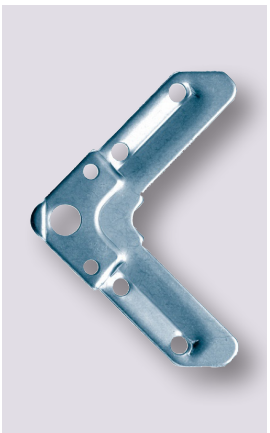

## SYSTÈME CORNER 30, ÉPAISSEUR 3 MM MEZ

| N°d'article | Type | Prix | |
|---|---|---|---|
| 132.2330 | **Système CORNER 30 MEZ** | **s.d.** | 250 |

Versions alu et inox également disponibles.
Épaisseur 3mm.

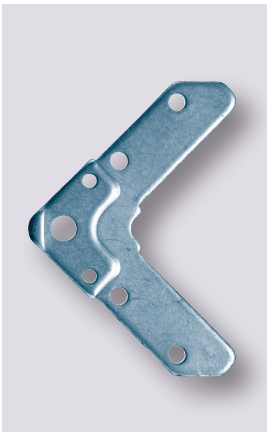

## SYSTÈME CORNER 30, ÉPAISSEUR 4MM MEZ

| N°d'article | Type | Prix | |
|---|---|---|---|
| 132.2340 | **Système CORNER 30 MEZ** | **s.d.** | 250 |

Versions alu et inox également disponibles.
Épaisseur 4mm.

tous les prix sont nets, en FRS, sans TVA

## SYSTÈME FLASQUE ISO 20 MEZ

| N°d'article | Type | Prix | |
|---|---|---|---|
| 132.120I | **Système FLASQUE ISO 20 MEZ** | **s.d.** | 500 |

Versions alu et inox également disponibles.
Demandez-nous !

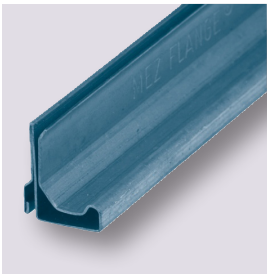

## SYSTÈME CORNER 20 COURT MEZ

| N°d'article | Type | Prix | |
|---|---|---|---|
| 132.2240 | **Système CORNER 20 MEZ** | **s.d.** | 500 |

Versions en aluminium- et acier inoxydable également disponibles.

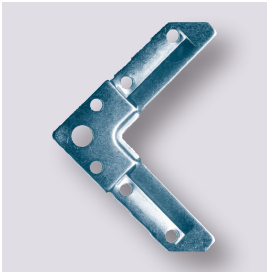

## SYSTÈME CORNER 20 LONG MEZ

| N°d'article | Type | Prix | |
|---|---|---|---|
| 132.2250 | **Système CORNER 20 MEZ** | **s.d.** | 500 |

Épaisseur 0.9 mm, Versions alu et inox également disponibles. Demandez-nous !

## SYSTÈME FLASQUE ISO 30 MEZ

| N°d'article | Type | Prix/m | |
|---|---|---|---|
| 132.130I | **Système FLASQUE ISO 30 MEZ** | **s.d.** | 500 |

Épaisseur 0,9 mm, Versions alu et inox également disponibles. Demandez-nous !

## SYSTÈME CORNER 30 MEZ

| N°d'article | Type | Prix | |
|---|---|---|---|
| 132.2330 | **Système CORNER 30 MEZ** | **s.d.** | 250 |

Versions alu et inox également disponibles.

## KLEMM ISO POUR SYSTÈMES 20 ET 30 MEZ

| N°d'article | Type | Prix | |
|---|---|---|---|
| 130.1191 | **20 mm** | **s.d.** | 100 |
| 130.1192 | **25 mm** | **s.d.** | 100 |
| 130.1193 | **40 mm** | **s.d.** | 100 |
| 130.1194 | **50 mm** | **s.d.** | 100 |

tous les prix sont nets, en FRS, sans TVA

## PROFILÉS LKP PLUS GEBHARDT

| N°d'article | Type | Mat. | Prix/m | |
|---|---|---|---|---|
| 910.2001 | **P 20** | 0,8 mm, galvanisé | **s.d.** | 500 |
| 905.2001 | **P 20 D** | 0,8 mm galvanisé/avec mastic | **s.d.** | 500 |
| 910.2002 | **P 20** | 0,8 mm acier inoxydable | **s.d.** | 500 |
| 910.2003 | **P 20** | 0,8 mm acier inoxydable | **s.d.** | 500 |
| 910.2005 | **P 20** | 0,8 mm aluminium Al Mg 3 | **s.d.** | 500 |
| 910.3001 | **P 30** | 0,9 mm galvanisé | **s.d.** | 500 |
| 905.3001 | **P 30 D** | 0,9 mm galvanisé/avec mastic | **s.d.** | 500 |
| 910.3002 | **P 30** | 0,9 mm acier inoxydable | **s.d.** | 500 |
| 910.3004 | **P 30** | 0,9 mm acier inoxydable | **s.d.** | 500 |
| 910.3005 | **P 30** | 0,9 mm aluminium Al Mg 3 | **s.d.** | 500 |
| 910.4001 | **P 40** | 1,2 mm galvanisé | **s.d.** | 275 |

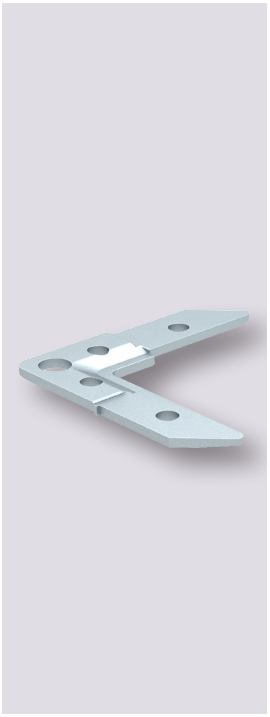

## ÉQUERRES P GEBHARDT

| N°d'article | Type | Mat. | Prix/pcs | |
|---|---|---|---|---|
| 911.2001 | **P 20/3** | galvanisé | **s.d.** | 500 |
| 911.2002 | **P 20/3** | Acier inoxydable | **s.d.** | 100 |
| 911.2004 | **P 20/3** | Acier inoxydable | **s.d.** | 100 |
| 911.2005 | **P 20/3** | Aluminium Al Mg 3 | **s.d.** | 100 |
| 911.2011 | **P 20/3 L** | galvanisé | **s.d.** | 500 |
| 911.3001 | **P 30/4** | galvanisé | **s.d.** | 250 |
| 911.3002 | **P 30/4** | Acier inoxydable | **s.d.** | 50 |
| 911.3004 | **P 30/4** | Acier inoxydable | **s.d.** | 50 |
| 911.3005 | **P 30/4** | Aluminium Al Mg 3 | **s.d.** | 50 |
| 911.4001 | **P 40/4** | galvanisé | **s.d.** | 150 |

## ÉQUERRES D GEBHARDT

| N°d'article | Type | Mat. | Prix/pcs | |
|---|---|---|---|---|
| 913.2001 | **D 20/3** | galvanisé | **s.d.** | 500 |
| 913.3001 | **D 30/4** | galvanisé | **s.d.** | 250 |

tous les prix sont nets, en FRS, sans TVA

## PROFILÉ POUR ISOLATION INTÉRIEURE DEWAL

| N°d'article | Type | Mat. | Prix/m | |
|---|---|---|---|---|
| 930.10020 | **Profil – DW 20** | galvanisé | **s.d.** | 500 |
| 930.10030 | **Profil – DW 30** | galvanisé | **s.d.** | 500 |

## ÉQUERRES H DEWAL

| N°d'article | Type | Mat. | Prix/m | |
|---|---|---|---|---|
| 930.1006 | **Équerres - H 20** | galvanisé | **s.d.** | 500 |
| 930.1007 | **Équerres - H 30** | galvanisé | **s.d.** | 500 |

## COULISSEAUX GEBHARDT

| N°d'article | Type | Mat. | Prix/m | |
|---|---|---|---|---|
| 940.0001 | **SP 10/1.2** | galvanisé | **s.d.** | 500 |
| 940.0004 INOXYDABLE | **SP 10/1.2** | Acier inoxydable | **s.d.** | s.d. |

## BLINDAGE D'ISOLATION IA

| N°d'article | Type | Mat. | Prix/m | |
|---|---|---|---|---|
| 945.1010 | **IA 15/25** | CPV dur, avec bande autocollante | **2.90** | 60 |
| 945.1011 | **IA 23/25** | CPV dur, avec bande autocollante | **3.50** | 60 |

## COULISSEAUX DE MONTAGE

| N°d'article | Type | Mat. | Prix/pcs | |
|---|---|---|---|---|
| 203.8000 | **pour profilés 20, 30, 40** | galvanisé | **1.80** | 100 |

tous les prix sont nets, en FRS, sans TVA

## MEZ-DUCTCAP

| N°d'article | pour tuyaux | Canal avec périmètre | Prix/pcs | |
|---|---|---|---|---|
| 130.7991 | 150 – 225 | 400 – 780 | **2.60** | 25 |
| 130.7992 | 250 – 355 | 812 – 1195 | **2.90** | 25 |
| 130.7993 | 355 – 450 | 1200 – 1500 | **4.10** | 25 |
| 130.7994 | 450 – 600 | 1520 – 2000 | **4.60** | 25 |
| 130.7995 | 600 – 760 | 2030 – 2500 | **5.50** | 25 |
| 130.7996 | 760 – 965 | 2540 – 3020 | **6.20** | 25 |
| 130.7997 | 900 – 1400 | 3000 – 4000 | **9.90** | 1 |
| 130.7998 | 1400 – 1600 | 4000 – 5000 | **11.00** | 1 |
| 130.7999 | 1600 – 2400 | 5000 – 6000 | **13.50** | 1 |

La serrure à minuterie pour fermer des ouvertures de raccordement rondes ou carrées selon VDI 6022 ! Bon marché, légère, solide, étanche à la poussière, résistante aux intempéries et réutilisable. Conduits d'air, pièces moulées et conduites d'air ainsi que d'autres ouvertures de raccordement se trouvant sur des composants de ventilation doivent être propres avant d'être intégrés selon les exigences de la norme VDI 6022 et ils doivent être étanchéifiés lors d'interruption du montage ou au moins être fermés de manière étanche chaque jour à la fin de la journée de travail. Le bricolage avec de la bande autocollante et du film plastique prenant du temps, c'est du passé. Matériau : Film PE, couleur : orange

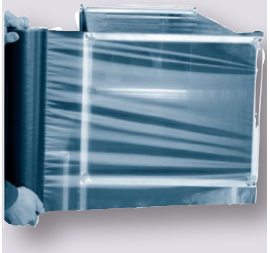

## FEUILLE DE RECOUVREMENT DU CANAL

| N°d'article | Rouleau de | Largeur | Prix/rouleau jusqu'à 100 | à partir de 10 | |
|---|---|---|---|---|---|
| 130.7880 | 100 m | 500 mm | **34.00** | **24.00** | 1 |
| 130.7881 | 100 m | 1000 mm | **58.00** | **48.00** | 1 |
| 130.7883 | 60 m renforcé | 600 mm | **42.00** | | 1 |
| 130.7885 | 60 m renforcé | 900 mm | **69.00** | | 1 |
| 130.7882 | 60 m renforcé | 1200 mm | **94.00** | | 1 |

Serrure à minuterie / propriétés du film de serrure :

- en polyéthylène avec adhésif à base d'acrylate
- s'enlève sans laisser de résidu
- film autocollant
- livrable en 500mm et 1000mm de large
- imperméable à la poussière
- Couleur bleue

tous les prix sont nets, en FRS, sans TVA